Пројектант: ГХВЦ студио, Београд	ОБЈЕКАТ: ДОМ "КАРАБУРМА"	Наручилац: **Установа, Геронтолошки центар Марије Бурсаћ 49, Београд**
	ОГРАДА НА ТЕРАСИ — ПРОТИВПОЖАРНОСТ: .	ОЗНАКА: 8

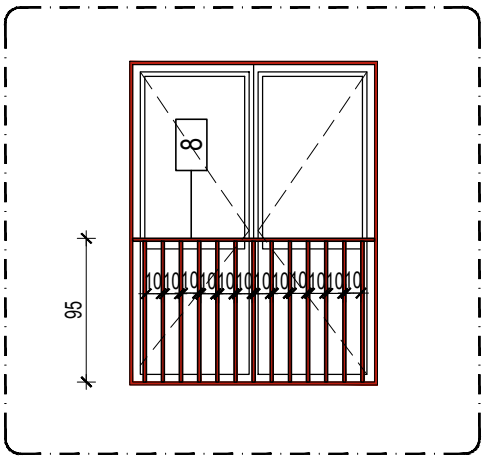

ОСНОВА ОГРАДЕ

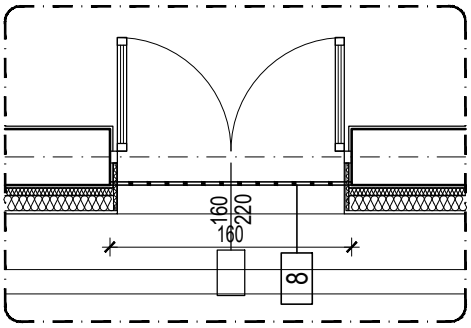

ИЗГЛЕД ОГРАДЕ

ОПИС: ОГРАДА НА ТЕРАСАМА

Ограда је од челика, све вертикале и хоризонтале су од челичних кутијастих профила 20 x 20мм ЕН10219.
Хемијске и механичке особине одговарају стандардима ЕН 10204/2.2 за кутијсте профиле. Ограда се везује за постојећи зид око прозора, преко флах плоче д=5мм која је варом спојена за анкер који је анкерисан у конструкцију. Размерити на лицу места једнаку поделу размака.
Почетак и крај плочице затворен плочицом од истог материјала.
Сви елементи ограде бојени у боју РАЛ3020. Све челичне елементе премазати антикорозивним премазом, затим основном бојом, завршно белом бојом РАЛ3020 у 2 руке.

ЕТАЖА	ПОДРУМ	ПРИЗМ.	1.ПН/2.ПН	3.ПН/4.ПН	5.ПН/6.ПН	7.ПН/8.ПН	ТАВАН			УКУПНО:
ком	/	/	/	/	/	1	/	.	.	1ком

РАЗМЕРА: 1:50	ПРОЈЕКАТ ЗА ИЗВОЂЕЊЕ	свеска	
ДАТУМ: 03. 2018.		лист	40

Пројектант: ГХВЦ студио, Београд	ОБЈЕКАТ: ДОМ "КАРАБУРМА"	Наручилац: **Установа, Геронтолошки центар Марије Бурсаћ 49, Београд**
	ОГРАДА НА ТЕРАСИ — ПРОТИВПОЖАРНОСТ: .	ОЗНАКА: 9

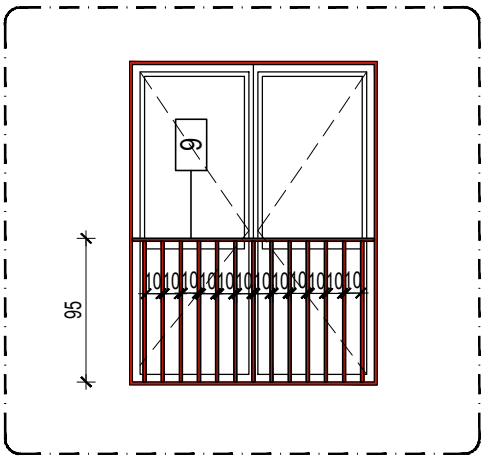

ОСНОВА ОГРАДЕ

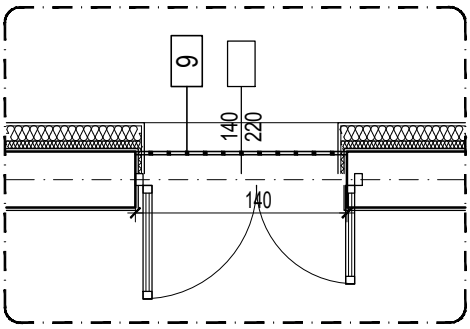

ИЗГЛЕД ОГРАДЕ

ОПИС: ОГРАДА НА ТЕРАСАМА

Ограда је од челика, све вертикале и хоризонтале су од челичних кутијастих профила 20 x 20мм ЕН10219.
Хемијске и механичке особине одговарају стандардима ЕН 10204/2.2 за кутијсте профиле. Ограда се везује за постојећи зид око прозора, преко флах плоче д=5мм која је варом спојена за анкер који је анкерисан у конструкцију. Размерити на лицу места једнаку поделу размака.
Почетак и крај плочице затворен плочицом од истог материјала.
Сви елементи ограде бојени у боју РАЛ3020. Све челичне елементе премазати антикорозивним премазом, затим основном бојом, завршно белом бојом РАЛ3020 у 2 руке.

ЕТАЖА	ПОДРУМ	ПРИЗМ.	1.ПН/2.ПН	3.ПН/4.ПН	5.ПН/6.ПН	7.ПН/8.ПН	ТАВАН			УКУПНО:
ком	/	/	/	/	/	1	/	.	.	1 ком

РАЗМЕРА: 1:50	ПРОЈЕКАТ ЗА ИЗВОЂЕЊЕ	свеска	
ДАТУМ: 03. 2018.		лист	41

Пројектант: ГХВЦ студио, Београд	ОБЈЕКАТ: ДОМ "КАРАБУРМА"	Наручилац: **Установа, Геронтолошки центар Марије Бурсаћ 49, Београд**
	ОГРАДА НА ТЕРАСИ — ПРОТИВПОЖАРНОСТ: .	ОЗНАКА: 10

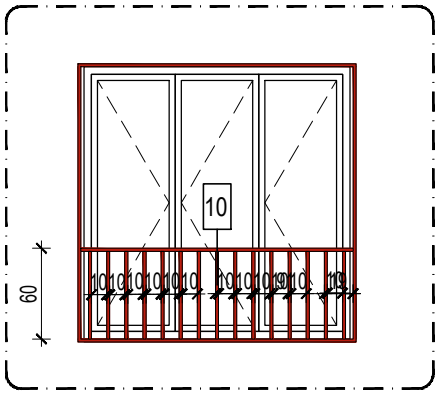

ОСНОВА ОГРАДЕ

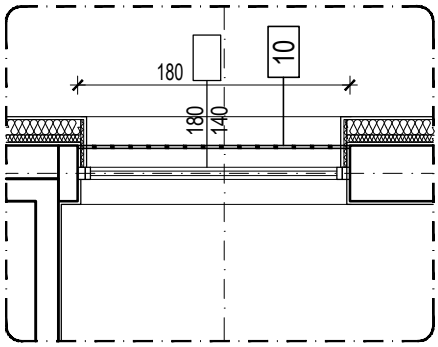

ИЗГЛЕД ОГРАДЕ

ОПИС: ОГРАДА НА ТЕРАСАМА

Ограда је од челика, све вертикале и хоризонтале су од челичних кутијастих профила 20 x 20мм ЕН10219.
Хемијске и механичке особине одговарају стандардима ЕН 10204/2.2 за кутијсте профиле. Ограда се везује за постојећи зид око прозора, преко флах плоче д=5мм која је варом спојена за анкер који је анкерисан у конструкцију. Размерити на лицу места једнаку поделу размака.
Почетак и крај плочице затворен плочицом од истог материјала.
Сви елементи ограде бојени у боју РАЛ3020. Све челичне елементе премазати антикорозивним премазом, затим основном бојом, завршно белом бојом РАЛ3020 у 2 руке.

ЕТАЖА	ПОДРУМ	ПРИЗМ.	1.ПН/2.ПН	3.ПН/4.ПН	5.ПН/6.ПН	7.ПН/8.ПН	ТАВАН			УКУПНО:
ком	/	/	1	1	1	/	/	.	.	**3 ком**

РАЗМЕРА: 1:50	**ПРОЈЕКАТ ЗА ИЗВОЂЕЊЕ**	свеска	
ДАТУМ: 03. 2018.		лист	42

Пројектант: ГХВЦ студио, Београд	ОБЈЕКАТ: ДОМ "КАРАБУРМА"	Наручилац: **Установа, Геронтолошки центар Марије Бурсаћ 49, Београд**
	ЖИЧАНА ОГРАДА / ПРОТИВПОЖАРНОСТ: .	ОЗНАКА: 11

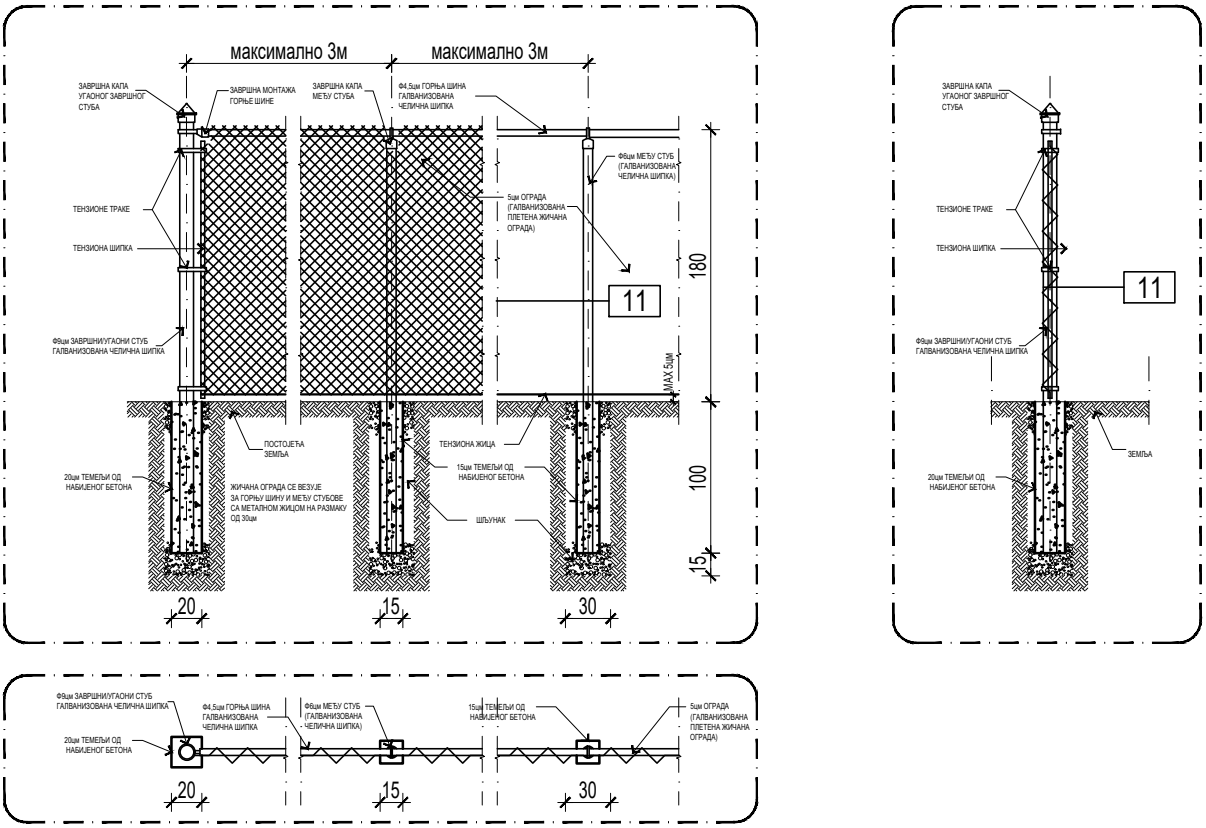

ОПИС: ЖИЧАНЕ ОГРАДЕ

Жичана ограда је од галванизоване челичне жице преплетене тако да прави поља квадратног облика димензија 5цм а у свему према шеми. Жичана ограда је развучена целом својом висином између тензионих шипки, које се налазе на оба њена краја, а које су даље причвршћене за крајње и угаоне стубове тензионим тракама. Са доње стране ограде наизменично је провучена тензиона сајла која даје укрућење истој. Жица је за међу стубове и горњу шину причвршћена металном жицома на сваких 30цм

Хемијске и механичке особине одговарају стандардима ЕН 10204/2.2 за кутијсте профиле.

Хемијске и механичке особине одговарају стандардима ЕН 10025 за пуне профиле.

Квалитет: С 235 JPГ2, С 275 JP, С 355 JO, С 355 J2Г3

Дозвољена одступања прописује стандард СРПС С.Б3.024 односно 1014-1

Висина ограде од коте терена износи 180цм.

Стубови ограде су бојени у црну боју РАЛ9011.

ЕТАЖА	ПОДРУМ	ПРИЗМ.	1.ПН/2.ПН	3.ПН/4.ПН	5.ПН/6.ПН	7.ПН/8.ПН	ТАВАН			УКУПНО:
М1	.	**263 м1**	.	.	.	.	.	.	.	**263 м1**

РАЗМЕРА: 1:50	**ПРОЈЕКАТ ЗА ИЗВОЂЕЊЕ**	свеска	
ДАТУМ: 03. 2018.		лист	43

Пројектант: ГХВЦ студио, Београд	ОБЈЕКАТ: ДОМ "КАРАБУРМА"		Наручилац: **Установа, Геронтолошки центар Марије Бурсаћ 49, Београд**
	ЖИЧАНА ОГРАДА	ПРОТИВПОЖАРНОСТ .	ОЗНАКА 12

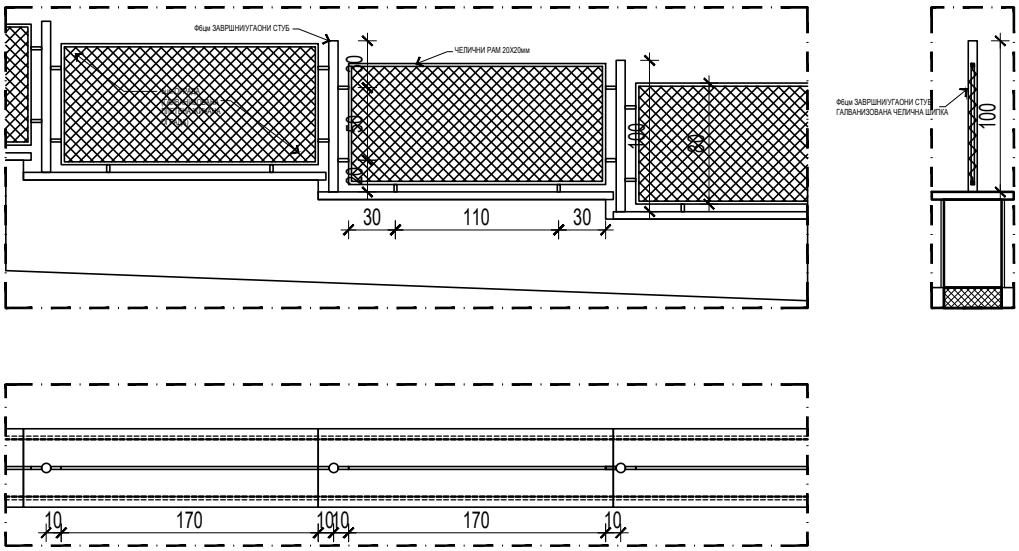

ОПИС: ЖИЧАНЕ ОГРАДЕ

Жичана ограда је постављена на зидани зид постојеће ограде. Ограда је сачињена од челичних стубова Ø6цм, висине 100цм, и челичних панела између њих. Панели су сачињени од рама и челичне жице разапете у раму. Оквир рама је од челичних профила квадратног попречног пресека 20мм х 20мм. Челична жица је галванизована и преплетена тако да прави поља квадратног облика димензија 5цм а у свему према шеми. Стубови су причвршћени за зид преко постојећих анкера. Панели су заварени на стубове челичним шипкама Ø2цм, а са доње стране и повезани са зидом преко постојећих анкера. Ограда прати постојећи зид.

Хемијске и механичке особине одговарају стандардима ЕН 10204/2.2 за кутијсте профиле.

Хемијске и механичке особине одговарају стандардима ЕН 10025 за пуне профиле.

Квалитет: С 235 JPГ2, С 275 JP, С 355 JO, С 355 J2Г3

Дозвољена одступања прописује стандард СРПС С.Б3.024 односно 1014-1

Висина ограде од завршне обраде зида износи 100цм.

Стубови ограде су бојени у црну боју РАЛ9011.

ЕТАЖА	ПОДРУМ	ПРИЗМ.	1.ПН/2.ПН	3.ПН/4.ПН	5.ПН/6.ПН	7.ПН/8.ПН	ТАВАН			УКУПНО:
М1	.	**63.6 м1**	.	.	.	.	.	.	.	**63.6 м1**

РАЗМЕРА: 1:50	**ПРОЈЕКАТ ЗА ИЗВОЂЕЊЕ**	свеска	
ДАТУМ: 03. 2018.		лист	44

Пројектант: ГХВЦ студио, Београд	ОБЈЕКАТ: ДОМ "КАРАБУРМА"		Наручилац: **Установа, Геронтолошки центар Марије Бурсаћ 49, Београд**
зидарска мера 315/180	КОЛСКА КАПИЈА	ПРОТИВПОЖАРНОСТ .	ОЗНАКА 13

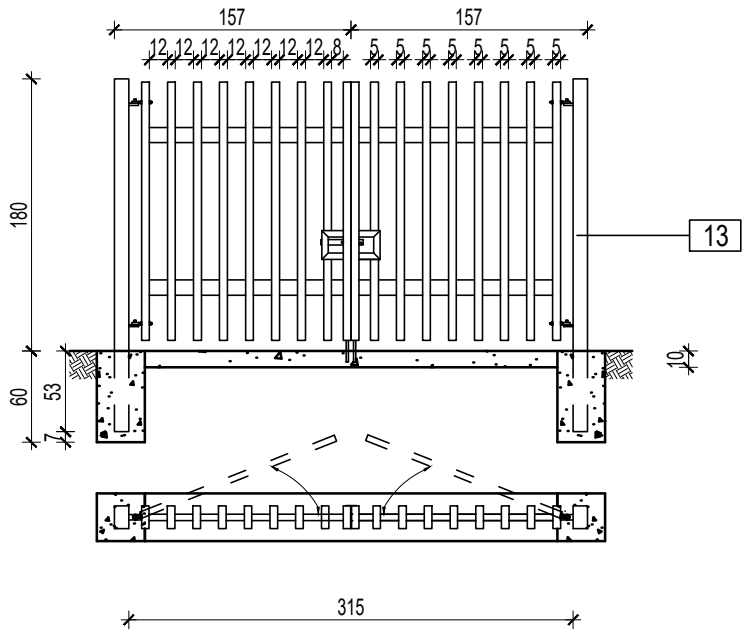

ОПИС: КОЛСКЕ КАПИЈЕ

Капија је сачињена од слободностојећих челичних профила димензија 5х150х15 (ШхВхД) у форми стубова који су међусобно причвршћени попречним профилима 10х5цм. Капија се отвара челичним шаркама, које се налазе на крају крила, у поље ка парцели.
Крила капије су преко шарки ослоњена на носеће стубове димензија 10х180х15 (ШхВхД) који се делом своје висине налази у бетонском темељу у постојећем терену.
Хемијске и механичке особине одговарају стандардима ЕН 10204/2.2 за кутијсте профиле.
Хемијске и механичке особине одговарају стандардима ЕН 10025 за пуне профиле.
Квалитет: С 235 JPГ2, С 275 JP, С 355 JO, С 355 J2Г3
Дозвољена одступања прописује стандард СРПС С.Б3.024 односно 1014-1
Челични профили се делом своје висине (60цм) налазе у бетонском надзитку и тим путем су уједно и укрућени и утемељени у постојећи терен.
Висина капије од коте терена износи 180цм.
Сви елементи капије бојени у црну боју РАЛ9011. Све челичне елементе премазати антикорозивним премазом, затим основном бојом, завршно црном бојом РАЛ9011 у 2 руке.

ЕТАЖА	ПОДРУМ	ПРИЗМ.	1.ПН/2.ПН	3.ПН/4.ПН	5.ПН/6.ПН	7.ПН/8.ПН	ТАВАН			УКУПНО:
М1	.	**10.90 м1**	.	.	.	.	.	.	.	**10.90 м1**

РАЗМЕРА: 1:50	**ПРОЈЕКАТ ЗА ИЗВОЂЕЊЕ**	свеска	
ДАТУМ: 03. 2018.		лист	45

Пројектант: ГХВЦ студио, Београд	ОБЈЕКАТ: ДОМ "КАРАБУРМА"		Наручилац: **Установа, Геронтолошки центар Марије Бурсаћ 49, Београд**
зидарска мера 315/150	КОЛСКА КАПИЈА	ПРОТИВПОЖАРНОСТ .	ОЗНАКА 14

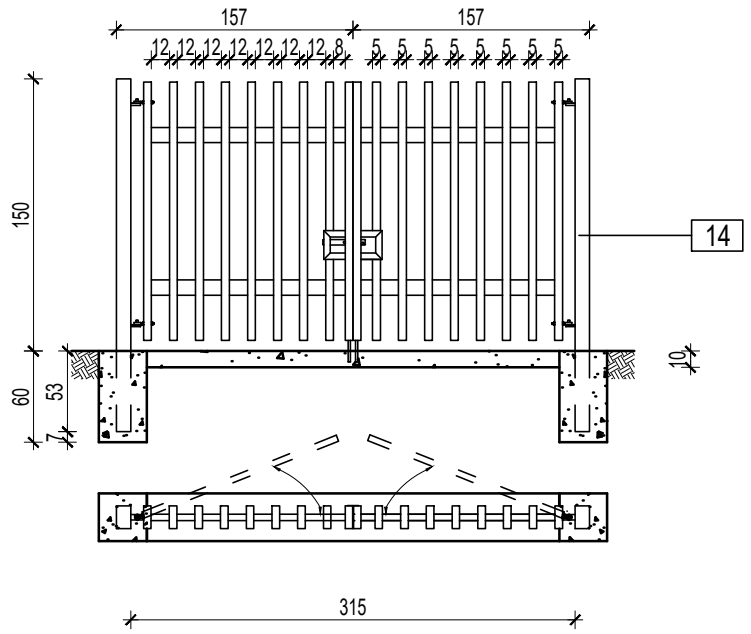

ОПИС: КОЛСКЕ КАПИЈЕ

Капија је сачињена од слободностојећих челичних профила димензија 5х150х15 (ШхВхД) у форми стубова који су међусобно причвршћени попречним профилима 10х5цм. Капија се отвара челичним шаркама, које се налазе на крају крила, у поље ка парцели.
Крила капије су преко шарки ослоњена на носеће стубове димензија 10х180х15 (ШхВхД) који се делом своје висине налази у бетонском темељу у постојећем терену.
Хемијске и механичке особине одговарају стандардима ЕН 10204/2.2 за кутијсте профиле.
Хемијске и механичке особине одговарају стандардима ЕН 10025 за пуне профиле.
Квалитет: С 235 JPГ2, С 275 JP, С 355 JO, С 355 J2Г3
Дозвољена одступања прописује стандард СРПС С.Б3.024 односно 1014-1
Челични профили се делом своје висине (60цм) налазе у бетонском надзитку и тим путем су уједно и укрућени и утемељени у постојећи терен.
Висина капије од коте терена износи 150цм.
Сви елементи капије бојени у црну боју РАЛ9011. Све челичне елементе премазати антикорозивним премазом, затим основном бојом, завршно црном бојом РАЛ9011 у 2 руке.

ЕТАЖА	ПОДРУМ	ПРИЗМ.	1.ПН/2.ПН	3.ПН/4.ПН	5.ПН/6.ПН	7.ПН/8.ПН	ТАВАН			УКУПНО:
М1	.	**10.90 м1**	.	.	.	.	.	.	.	**10.90 м1**

РАЗМЕРА: 1:50	**ПРОЈЕКАТ ЗА ИЗВОЂЕЊЕ**	свеска	
ДАТУМ: 03. 2018.		лист	46

Пројектант: ГХВЦ студио, Београд	ОБЈЕКАТ: ДОМ "КАРАБУРМА"		Наручилац: **Установа, Геронтолошки центар Марије Бурсаћ 49, Београд**
ПРИЗЕМЉЕ/ ПАРТЕР	СПОЉНИ РУКОХВАТ	ПРОТИВПОЖАРНОСТ .	ОЗНАКА 15

ИЗГЛЕД

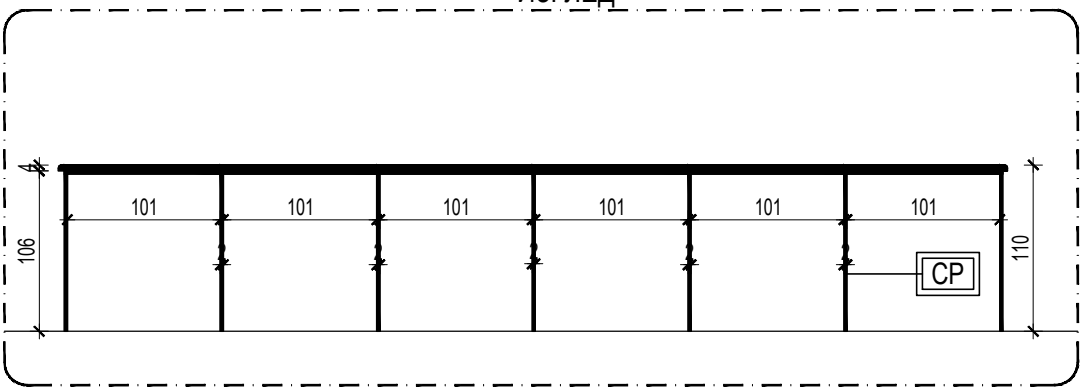

ОСНОВА СПОЉНОГ РУКОХВАТА

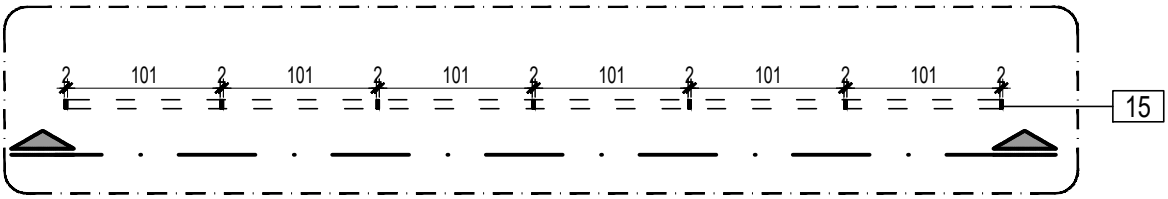

ОПИС: СПОЉНИ РУКОХВАТ

Ограда је од челика, све вертикале и хоризонтале су од топловаљаних пуних челичних флахова правоугаоног попречног пресека 20мм х 60мм, између вертикала растојање 101цм, на једнаким пољима укуне дужине рукохвата.
Завршна обрада рукохвата је храстовина. Храстов рукохват најфиније обрадити и заштитити лаком од атмосфералија.
Хемијске и механичке особине одговарају стандардима ЕН 10025
Квалитет: С 235 JPГ2, С 275 JP, С 355 JO, С 355 J2Г3
Дозвољена одступања прописује стандард СРПС С.Б3.024 односно 1014-1
Ограда се везује за коструркцију пода преко флах плоче д=5мм која је варом спојена за анкер плочу ≠80/100/5 која је анкерисана у конструкцију. Преко флаха урадити све слојеве новог пода у партеру.
Висина ограде од завршног слоја пода 110цм.
Ограда са рукохватом тече непрекидно, спаја се георавњем по симетрали угла скретања. Почетак и крај плочицезатворен плочицом од истог материјала.
Сви елементи ограде бојени у боју РАЛ9010. Све челичне елементе премазати антикорозивним премазом, затим основном бојом, завршно бојом РАЛ9010 у 2 руке.

ЕТАЖА	ПОДРУМ	ПРИЗМ.	1.ПН/2.ПН	3.ПН/4.ПН	5.ПН/6.ПН	7.ПН/8.ПН	ТАВАН			УКУПНО:
M1	.	**63.3 м1**	.	.	.	.	.	.	.	**63.3 м1**

РАЗМЕРА: 1:50	**ПРОЈЕКАТ ЗА ИЗВОЂЕЊЕ**	свеска	
ДАТУМ: 03. 2018.		лист	47