Детаљ фасаде Д1, Р 1:20

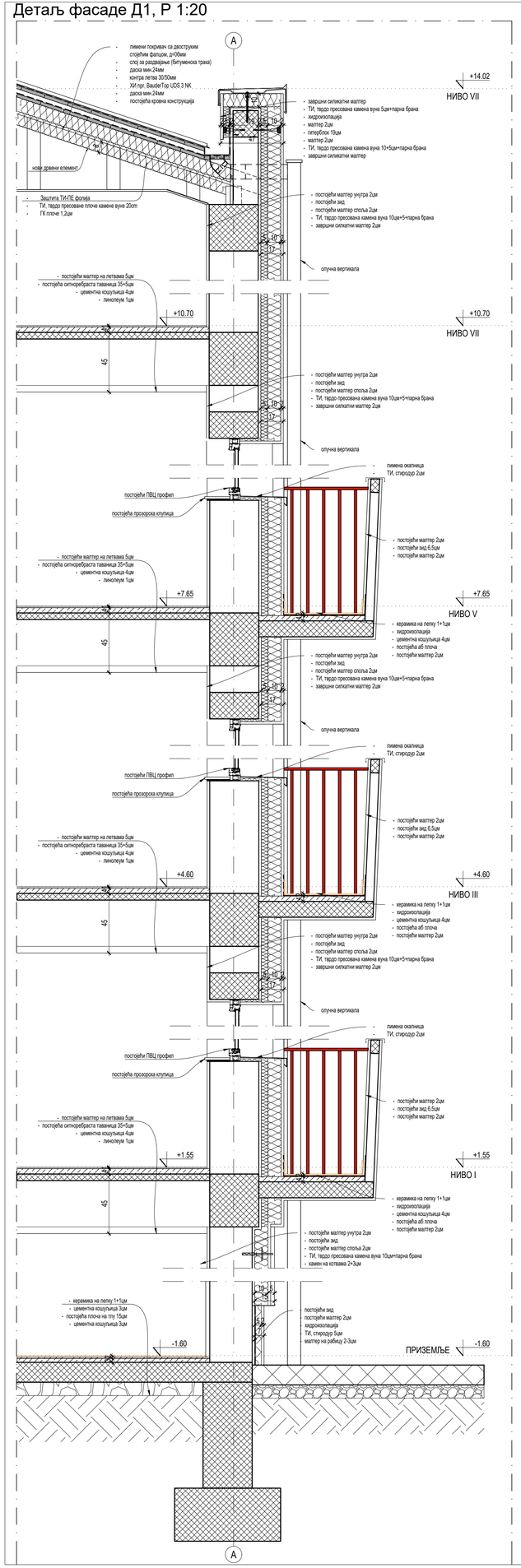

Детаљ маске за климу Д2, Р 1:10

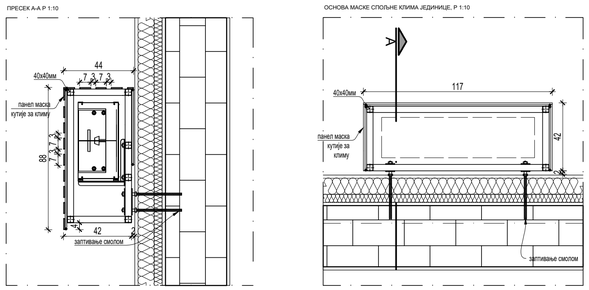

Детаљ крова павиљона Д8, Р 1:20

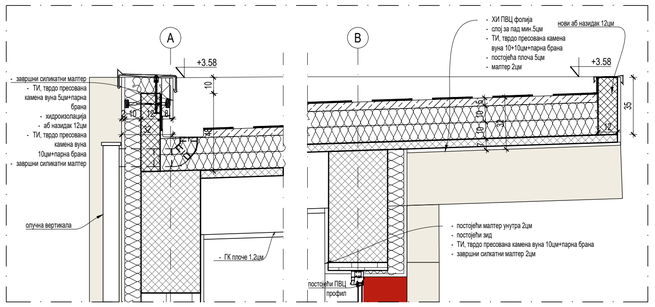

Детаљ равног крова Д9, Р 1:20

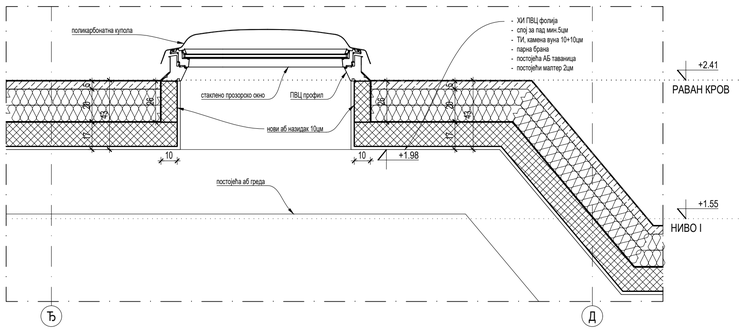

Типски детаљ подконструкције фасаде Д3, Р 1:20

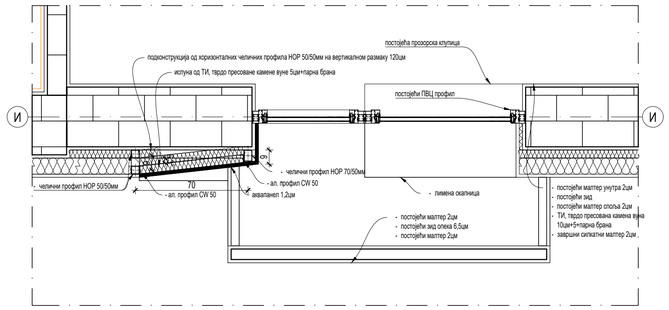

Типски детаљ подконструкције фасаде Д4, Р 1:20

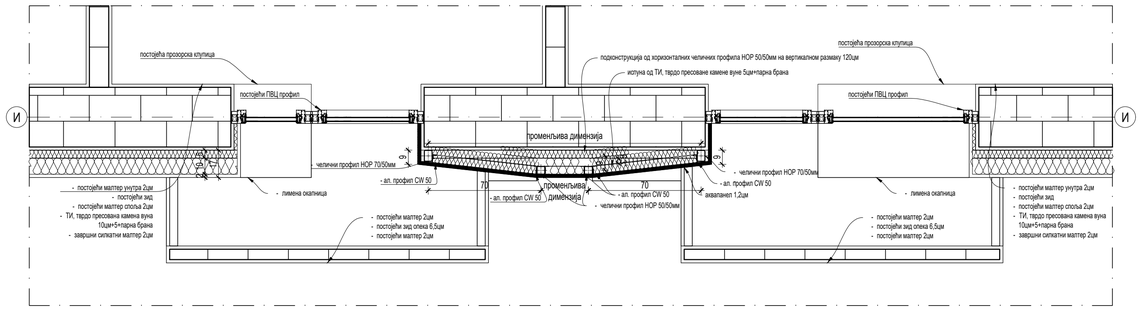

Детаљ слемена Д5, Р 1:5

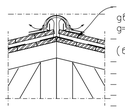

Детаљ фалца и кровног подашчања Д6, Р 1:5

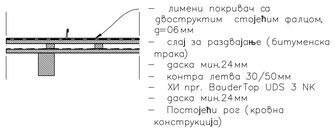

Детаљ подне решетке Д7, Р 1:5

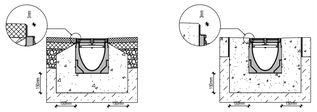

OZNAKE U PROJEKTU:

- 1 — shema stolarije / prozori/pregrade/vrata/...
- 1 — shema aluminarije / prozori/pregrade/vrata/...
- 1 — shema bravarije / prozori/pregrade/vrata/ograde/...
- 1 — shema PVC / prozori/pregrade/vrata/...
- 1 — shema fasadna / struktur./ploustrukt./zid zavesa/...
- PD-protivdimna stolarija /bravarija/
- PP-protivpožarna stolarija /bravarija/
- OTVORI U KONSTRUKCIJI (ZID)
- OTVORI U KONSTRUKCIJI (PLOČA)
- K.D.O — KOTA DNA OTVORA
- SFZ 1 — TERMIČKA OZNAKA ZIDOVA
- PNT 1 — TERMIČKA OZNAKA PODOVA NA TLU I TAVANICA
- ±0.00 / 68.10 — VISINSKA KOTA
- 4.41 — OZNAKA PROSTORIJE

OZNAKAE PARCIJALNIH PLANOVA, PRESEKA I DETALJA

- 1-PO1 / 1.3.5 — Funkcionalna Celina br. - Parcijalna osnova br. / Oznaka lista
- 1-PP1 / 1.3.7 — Funkcionalna Celina br. - Parcijalni Presek br. / Oznaka lista
- D-1 — OZNAKA DETALJA
- D-1 — OZNAKA PRESEKA
- 3 / ULAZ
- H — POŽARNI HIDRANT
- OL 1 — OLUČNA VERTIKALA — INSTALACIJA V i K
- Kv 1 — KANALIZACIONA VERTIKALA
- EL — INSTALACIJA EI
- M — INSTALACIJA Mas

LEGENDA MATERIJALA:

- ARMIRANI BETON
- ARMIRANI BETON - MONTAŽNI
- NABIJENI BETON
- MRŠAVI BETON /TAMPON/
- GITER BLOK
- GASBETONSKI BLOK
- PUNA OPEKA
- FASADNI PANEL
- MONT. PANEL U SANITARNIM ČVOROVIMA
- MONT. PANEL - GIPS KARTONSKE PLOČE
- TERMOIZOLACIJA
- HIDROIZOLACIJA
- ŠLJUNAK
- PESAK
- NABIJENA ZEMLJA
- HUMUS NASIP
- KAMEN

ОПШТЕ НАПОМЕНЕ:

1. Пре отпочињања радова све мере проверити на лицу места.
2. Неусаглашености и одступања у цртежима и/или текстуалним прилозима пројекта, обавезно решити са аутором и одговорним пројектантом.
3. Измене у делу пројекта за време грађења, врђити само уз сагласност аутора и одговорног пројектанта.
4. Не дозвољавају се измене на градилишту за време извођења радова, без сагласности аутора, одговорног пројектанта и техничког надзора.
5. Одговорност за измене сноси лице које је те измене одобрило.
6. Не премеравати цртеже, коте у пројекту су меродавне.
7. Висине парапета су дате од коте готовог пода до коте зиданог дела парапета.
8. Висине прозора су дате од коте зиданог дела парапета до коте бетонског надпрозорника.
9. Висине врата су дате од коте готовог пода до коте бетонског надвратника.

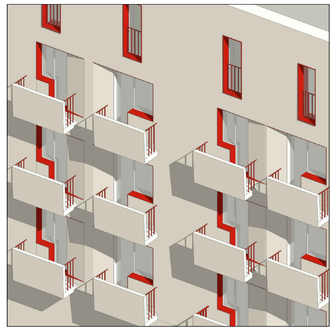

ДОМ "КАРАБУРМА"

ДЕТАЉИ
НОВОПРОЈЕКТОВАНО СТАЊЕ

одговорни пројектант:

ИНЖЕЊЕРСКА КОМОРА СРБИЈЕ — Данило Т. Граховац, дипл. инж. арх. 300 K595 11 — ОДГОВОРНИ ПРОЈЕКТАНТ

Печат:

Данило Граховац ПР, Архитектонски студио, ГХВЦ Студио, Београд
Ул. Милована Маринковића бр. 28, Београд
www.ghvc.studio, e-mail: office@ghvc.studio

биро	ГХВЦ 01	параф	НАРУЧИЛАЦ: УСТАНОВА ГЕРОНТОЛОШКИ ЦЕНТАР МАРИЈЕ БУРСАЋ 49, БЕОГРАД
одговорни пројектант	Д. Граховац, д.и.а.		
пројектант	Ј. Гојковић, д.и.а.		ОБЈЕКАТ: ДОМ ЗА СТАРА ЛИЦА "КАРАБУРМА", КП 401/47 КО ПАЛИЛУЛА, БЕОГРАД
пројектант	А. Гаврић, д.и.а.		ПРОЈЕКАТ: ГЛАВНИ ПРОЈЕКАТ ЕНЕРГЕТСКЕ САНАЦИЈЕ
обрадио			
ДОКУМЕНТАЦИЈА: ПРОЈЕКАТ АРХИТЕКТУРЕ			ЦРТЕЖ: НОВОПРОЈЕКТОВАНО СТАЊЕ, ДЕТАЉИ

датум	размера	фаза	свеска	број цртежа	лист	измена
03.2018.	1:10	ПЗИ	1	ПЉЕ -ПЗИ-010-0ДЕТ-601-Р00	55	0

ФАСАДНА ПВЦ СТОЛАРИЈА

Пројектант: ГХВЦ студио, Београд	ОБЈЕКАТ: ДОМ "КАРАБУРМА"		Наручилац: **Установа, Геронтолошки центар Марије Бурсаћ 49, Београд**
зидарска мера 120/120	ЛАНТЕРНА	ПРОТИВПОЖАРНОСТ .	ОЗНАКА 1

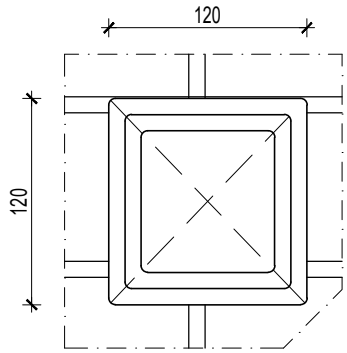

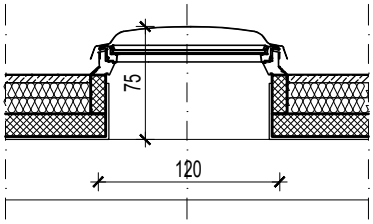

ОПИС: ЛАНТЕРНА НА РАВНОМ КРОВУ

Кровна лантерна је поликарбонатна, двослојна, УВ стабилна и отпорна на метеролошке утицаје. Боја: провидна. Алуминијумски рам за отварајуће куполе структурно повезан са ПВЦ-силиконском облогом ради бољег налегања и дихтовања са насадним венцем. Везни елементи и шарке су од нерђајућег метала (инокс, прохром). Висине 30цм, правоугаони облик основе димензија 120цм х 120цм.

Монтира се директно на конструкцију крова од полиестра ојачаног стакленим влакнима са ПУ термоизолацијом, посебно ојачани за везу рама отварајућих позиција.

ЕТАЖА	ПОДРУМ	ПРИЗМ.	1.ПН/2.ПН	3.ПН/4.ПН	5.ПН/6.ПН	7.ПН/8.ПН	ТАВАН			УКУПНО:
КОМ:	.	6	.	.	.	.	.	.	.	6

РАЗМЕРА: 1:50	**ПРОЈЕКАТ ЗА ИЗВОЂЕЊЕ**	свеска	
ДАТУМ: 03.2018.		лист	1

УНУТРАШЊА СТОЛАРИЈА И НАМЕШТАЈ

Пројектант: ГХВЦ студио, Београд	ОБЈЕКАТ: ДОМ "КАРАБУРМА"	Наручилац: **Установа, Геронтолошки центар Марије Бурсаћ 49, Београд**

зидарска мера	УНУТРАШЊА ДРВЕНА ЈЕДНОКРИЛНА ВРАТА	ПРОТИВПОЖАРНОСТ	ОЗНАКА 1
60/200		.	

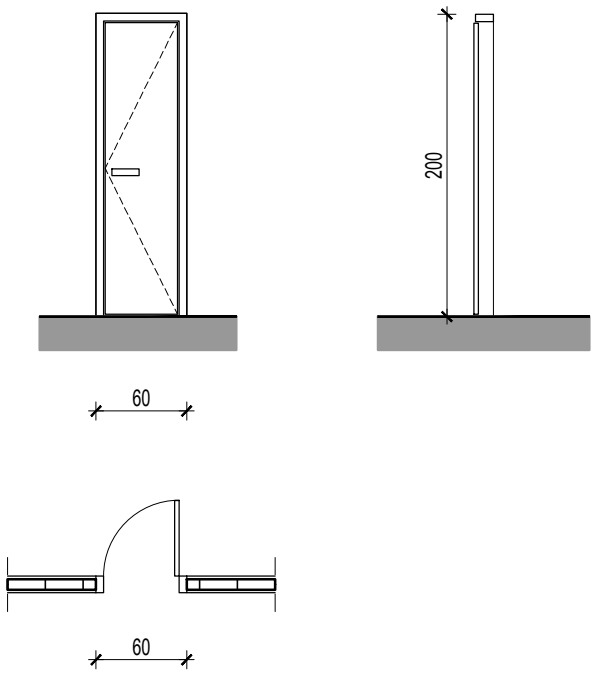

десна лева

ОПИС: УНУТРАШЊИ ПОРТАЛ

Једнокрилна унутрашња столарија домаће производње.

Крила врата су састављена од рама од чамовине (минималних димензија 86x34мм) и испуне од екструдиране иверице са отворима (дебљине 34мм), обложених са обе стране фурнираним медијапаном дебљине 5-6мм. Крила врата су равна. Фурнир треба да је тониран бајцом по тон карти а затим лакиран транспаретним лаком без сјаја у најмање три слоја.

Ивице крила врата су без фалца.

Оквир врата (штокови) је од ламелираног дрвета (трослојне панел плоче пресвучене фурниром, дебљине 40-45мм). На штокове су уграђене дихт гуме. Покривне лајсне су штелујуће, од двослојних панел плоча дебљине 16мм.

Врата треба да задовоље следеће захтеве:

-Отпорност према вертикалном оптерећењу по СРПС ЕН 947 - минимално класа 2

-Отпорност на статичко увијање по СРПС ЕН 948 - минимално класа 2

-Отпорност на удар тврдим телом по СРПС ЕН 950 - минимално класа 2

-Отпорност на узастопно отварање и затварање по СРПС ЕН 12400 - минимално класа 3

Браве су стандардне, од поцинкованог челика (завршна обрада видљивог дела треба да је иста као завршна обрада квака и шарки), са цилиндрима са три кључа. Шарке су челичне са завршном обрадом по пројекту, минимално три комада по крилу. Кваке и украсне розетне за цилиндре су челичне, од нерђајућег челика. Завршна обрада металних делова граничника за врата треба да је иста као и осталог окова.

Шарке, браве, кваке, цилиндри, украсне розетне и граничници треба да су од произвођача „AGB“ или еквивалентно.

ЕТАЖА		ПОДРУМ	ПРИЗМ.	1.ПН/2.ПН	3.ПН/4.ПН	5.ПН/6.ПН	7.ПН/8.ПН	ТАВАН			УКУПНО:
КОМ:	ДЕСНА	/	/	/	/	/	1	/	.	.	1
	ЛЕВА	/	/	/	1	1	/	/	.	.	2

РАЗМЕРА: 1:50	**ПРОЈЕКАТ ЗА ИЗВОЂЕЊЕ**	свеска	
ДАТУМ: 03.2018.		лист	2

Пројектант: ГХВЦ студио, Београд	ОБЈЕКАТ: ДОМ "КАРАБУРМА"	Наручилац: **Установа, Геронтолошки центар Марије Бурсаћ 49, Београд**

зидарска мера	УНУТРАШЊА ДРВЕНА ЈЕДНОКРИЛНА ВРАТА	ПРОТИВПОЖАРНОСТ	ОЗНАКА 2
72/200		.	

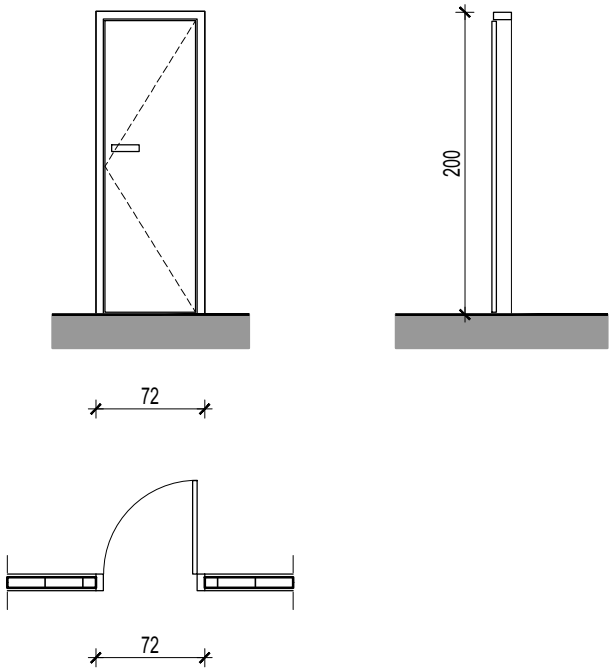

десна лева

ОПИС: УНУТРАШЊИ ПОРТАЛ

Једнокрилна унутрашња столарија домаће производње.

Крила врата су састављена од рама од чамовине (минималних димензија 86x34мм) и испуне од екструдиране иверице са отворима (дебљине 34мм), обложених са обе стране фурнираним медијапаном дебљине 5-6мм. Крила врата су равна. Фурнир треба да је тониран бајцом по тон карти а затим лакиран транспаретним лаком без сјаја у најмање три слоја.

Ивице крила врата су без фалца.

Оквир врата (штокови) је од ламелираног дрвета (трослојне панел плоче пресвучене фурниром, дебљине 40-45мм). На штокове су уграђене дихт гуме. Покривне лајсне су штелујуће, од двослојних панел плоча дебљине 16мм.

Врата треба да задовоље следеће захтеве:

-Отпорност према вертикалном оптерећењу по СРПС ЕН 947 - минимално класа 2

-Отпорност на статичко увијање по СРПС ЕН 948 - минимално класа 2

-Отпорност на удар тврдим телом по СРПС ЕН 950 - минимално класа 2

-Отпорност на узастопно отварање и затварање по СРПС ЕН 12400 - минимално класа 3

Браве су стандардне, од поцинкованог челика (завршна обрада видљивог дела треба да је иста као завршна обрада квака и шарки), са цилиндрима са три кључа. Шарке су челичне са завршном обрадом по пројекту, минимално три комада по крилу. Кваке и украсне розетне за цилиндре су челичне, од нерђајућег челика. Завршна обрада металних делова граничника за врата треба да је иста као и осталог окова.

Шарке, браве, кваке, цилиндри, украсне розетне и граничници треба да су од произвођача „AGB“ или еквивалентно.

ЕТАЖА		ПОДРУМ	ПРИЗМ.	1.ПН/2.ПН	3.ПН/4.ПН	5.ПН/6.ПН	7.ПН/8.ПН	ТАВАН			УКУПНО:
КОМ:	ДЕСНА	2	6	1	1	1	/	/	.	.	11
	ЛЕВА	/	8	/	/	/	1	/	.	.	9

РАЗМЕРА: 1:50	**ПРОЈЕКАТ ЗА ИЗВОЂЕЊЕ**	свеска	
ДАТУМ: 03.2018.		лист	3

Пројектант: ГХВЦ студио, Београд	ОБЈЕКАТ: ДОМ "КАРАБУРМА"	Наручилац: **Установа, Геронтолошки центар Марије Бурсаћ 49, Београд**

зидарска мера	УНУТРАШЊА ДРВЕНА ЈЕДНОКРИЛНА ВРАТА	ПРОТИВПОЖАРНОСТ	ОЗНАКА 2A
72/205		.	

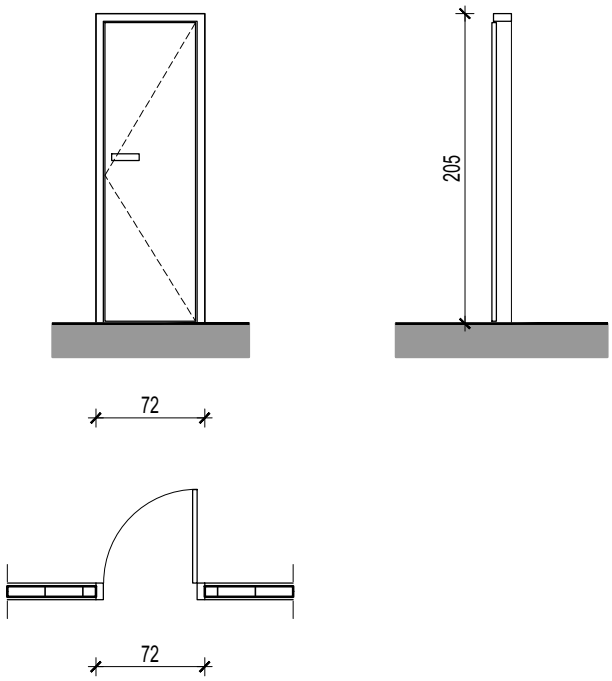

десна лева

ОПИС: УНУТРАШЊИ ПОРТАЛ

Једнокрилна унутрашња столарија домаће производње.
Крила врата су састављена од рама од чамовине (минималних димензија 86x34мм) и испуне од екструдиране иверице са отворима (дебљине 34мм), обложених са обе стране фурнираним медијапаном дебљине 5-6мм. Крила врата су равна. Фурнир треба да је тониран бајцом по тон карти а затим лакиран транспаретним лаком без сјаја у најмање три слоја.
Ивице крила врата су без фалца.
Оквир врата (штокови) је од ламелираног дрвета (трослојне панел плоче пресвучене фурниром, дебљине 40-45мм). На штокове су уграђене дихт гуме. Покривне лајсне су штелујуће, од двослојних панел плоча дебљине 16мм.
Врата треба да задовоље следеће захтеве:
-Отпорност према вертикалном оптерећењу по СРПС ЕН 947 - минимално класа 2
-Отпорност на статичко увијање по СРПС ЕН 948 - минимално класа 2
-Отпорност на удар тврдим телом по СРПС ЕН 950 - минимално класа 2
-Отпорност на узастопно отварање и затварање по СРПС ЕН 12400 - минимално класа 3
Браве су стандардне, од поцинкованог челика (завршна обрада видљивог дела треба да је иста као завршна обрада квака и шарки), са цилиндрима са три кључа. Шарке су челичне са завршном обрадом по пројекту, минимално три комада по крилу. Кваке и украсне розетне за цилиндре су челичне, од нерђајућег челика. Завршна обрада металних делова граничника за врата треба да је иста као и осталог окова.
Шарке, браве, кваке, цилиндри, украсне розетне и граничници треба да су од произвођача „AGB“ или еквивалентно.

ЕТАЖА		ПОДРУМ	ПРИЗМ.	1.ПН/2.ПН	3.ПН/4.ПН	5.ПН/6.ПН	7.ПН/8.ПН	ТАВАН			УКУПНО:
КОМ:	ДЕСНА	/	/	/	/	/	/	/	.	.	
	ЛЕВА	/	/	/	/	/	1	/	.	.	1

РАЗМЕРА: 1:50	**ПРОЈЕКАТ ЗА ИЗВОЂЕЊЕ**	свеска	
ДАТУМ: 03.2018.		лист	4

Пројектант: ГХВЦ студио, Београд	ОБЈЕКАТ: ДОМ "КАРАБУРМА"	Наручилац: **Установа, Геронтолошки центар Марије Бурсаћ 49, Београд**

зидарска мера	УНУТРАШЊА ДРВЕНА ЈЕДНОКРИЛНА ВРАТА	ПРОТИВПОЖАРНОСТ	ОЗНАКА 3
82/200		.	

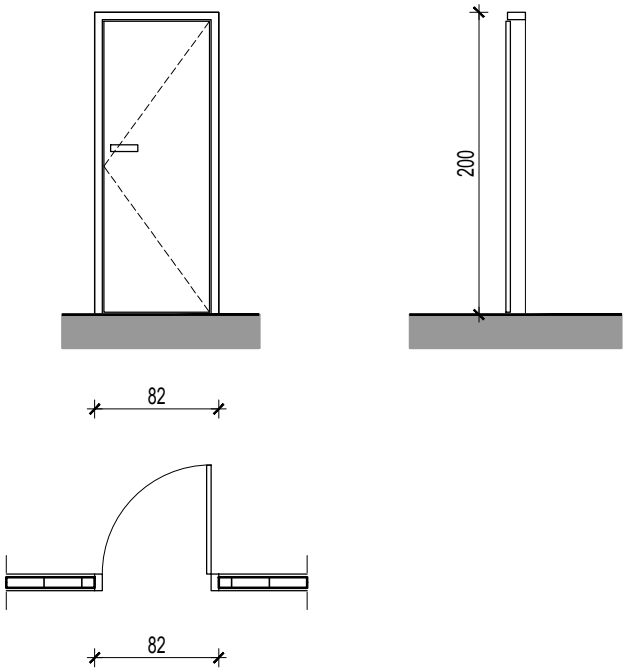

десна лева

ОПИС: УНУТРАШЊИ ПОРТАЛ

Једнокрилна унутрашња столарија домаће производње.

Крила врата су састављена од рама од чамовине (минималних димензија 86x34мм) и испуне од екструдиране иверице са отворима (дебљине 34мм), обложених са обе стране фурнираним медијапаном дебљине 5-6мм. Крила врата су равна. Фурнир треба да је тониран бајцом по тон карти а затим лакиран транспаретним лаком без сјаја у најмање три слоја.

Ивице крила врата су без фалца.

Оквир врата (штокови) је од ламелираног дрвета (трослојне панел плоче пресвучене фурниром, дебљине 40-45мм). На штокове су уграђене дихт гуме. Покривне лајсне су штелујуће, од двослојних панел плоча дебљине 16мм.

Врата треба да задовоље следеће захтеве:

-Отпорност према вертикалном оптерећењу по СРПС ЕН 947 - минимално класа 2

-Отпорност на статичко увијање по СРПС ЕН 948 - минимално класа 2

-Отпорност на удар тврдим телом по СРПС ЕН 950 - минимално класа 2

-Отпорност на узастопно отварање и затварање по СРПС ЕН 12400 - минимално класа 3

Браве су стандардне, од поцинкованог челика (завршна обрада видљивог дела треба да је иста као завршна обрада квака и шарки), са цилиндрима са три кључа. Шарке су челичне са завршном обрадом по пројекту, минимално три комада по крилу. Кваке и украсне розетне за цилиндре су челичне, од нерђајућег челика. Завршна обрада металних делова граничника за врата треба да је иста као и осталог окова.

Шарке, браве, кваке, цилиндри, украсне розетне и граничници треба да су од произвођача „AGB“ или еквивалентно.

ЕТАЖА		ПОДРУМ	ПРИЗМ.	1.ПН/2.ПН	3.ПН/4.ПН	5.ПН/6.ПН	7.ПН/8.ПН	ТАВАН			УКУПНО:
КОМ:	ДЕСНА	/	5	1	/	1	/	/	.	.	7
	ЛЕВА	/	1	1	/	/	1	/	.	.	3

РАЗМЕРА: 1:50	**ПРОЈЕКАТ ЗА ИЗВОЂЕЊЕ**	свеска	
ДАТУМ: 03.2018.		лист	5

Пројектант: ГХВЦ студио, Београд	ОБЈЕКАТ: ДОМ "КАРАБУРМА"	Наручилац: **Установа, Геронтолошки центар Марије Бурсаћ 49, Београд**

зидарска мера	УНУТРАШЊА ДРВЕНА ЈЕДНОКРИЛНА ВРАТА	ПРОТИВПОЖАРНОСТ	ОЗНАКА 3A
82/200		.	

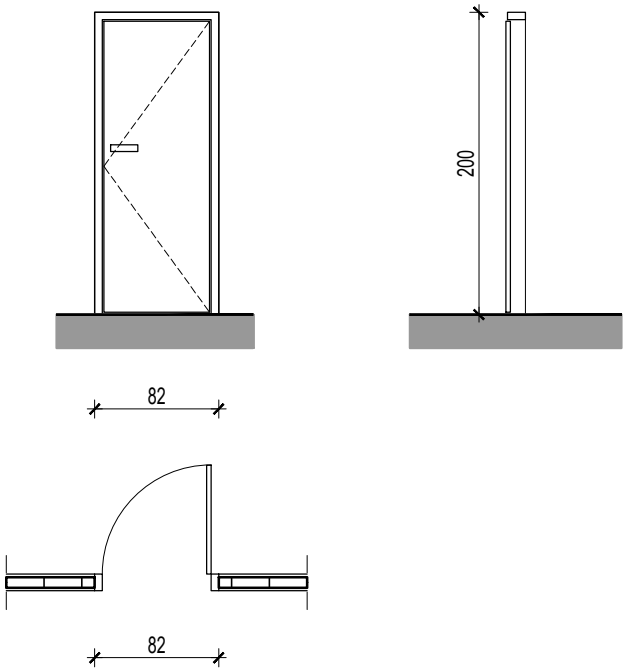

десна лева

ОПИС: УНУТРАШЊИ ПОРТАЛ

Једнокрилна унутрашња столарија домаће производње.

Крила врата су састављена од рама од чамовине (минималних димензија 86x34мм) и испуне од екструдиране иверице са отворима (дебљине 34мм), обложених са обе стране фурнираним медијапаном дебљине 5-6мм. Крила врата су равна. Фурнир треба да је тониран бајцом по тон карти а затим лакиран транспаретним лаком без сјаја у најмање три слоја.

Ивице крила врата су без фалца.

Оквир врата (штокови) је од ламелираног дрвета (трослојне панел плоче пресвучене фурниром, дебљине 40-45мм). На штокове су уграђене дихт гуме. Покривне лајсне су штелујуће, од двослојних панел плоча дебљине 16мм.

Врата треба да задовоље следеће захтеве:

-Отпорност према вертикалном оптерећењу по СРПС ЕН 947 - минимално класа 2

-Отпорност на статичко увијање по СРПС ЕН 948 - минимално класа 2

-Отпорност на удар тврдим телом по СРПС ЕН 950 - минимално класа 2

-Отпорност на узастопно отварање и затварање по СРПС ЕН 12400 - минимално класа 3

Браве су стандардне, од поцинкованог челика (завршна обрада видљивог дела треба да је иста као завршна обрада квака и шарки), са цилиндрима са три кључа. Шарке су челичне са завршном обрадом по пројекту, минимално три комада по крилу. Кваке и украсне розетне за цилиндре су челичне, од нерђајућег челика. Завршна обрада металних делова граничника за врата треба да је иста као и осталог окова.

Шарке, браве, кваке, цилиндри, украсне розетне и граничници треба да су од произвођача „AGB“ или еквивалентно.

ЕТАЖА		ПОДРУМ	ПРИЗМ.	1.ПН/2.ПН	3.ПН/4.ПН	5.ПН/6.ПН	7.ПН/8.ПН	ТАВАН			УКУПНО:
КОМ:	ДЕСНА	/	/	/	/	/	2	/	.	.	2
	ЛЕВА	/	/	/	/	/	2	/	.	.	2

РАЗМЕРА: 1:50	ПРОЈЕКАТ ЗА ИЗВОЂЕЊЕ	свеска	
ДАТУМ: 03.2018.		лист	6

Пројектант: ГХВЦ студио, Београд	ОБЈЕКАТ: ДОМ "КАРАБУРМА"	Наручилац: **Установа, Геронтолошки центар Марије Бурсаћ 49, Београд**

зидарска мера	УНУТРАШЊА ДРВЕНА ЈЕДНОКРИЛНА ВРАТА	ПРОТИВПОЖАРНОСТ	ОЗНАКА 3Б
82/200+50		.	

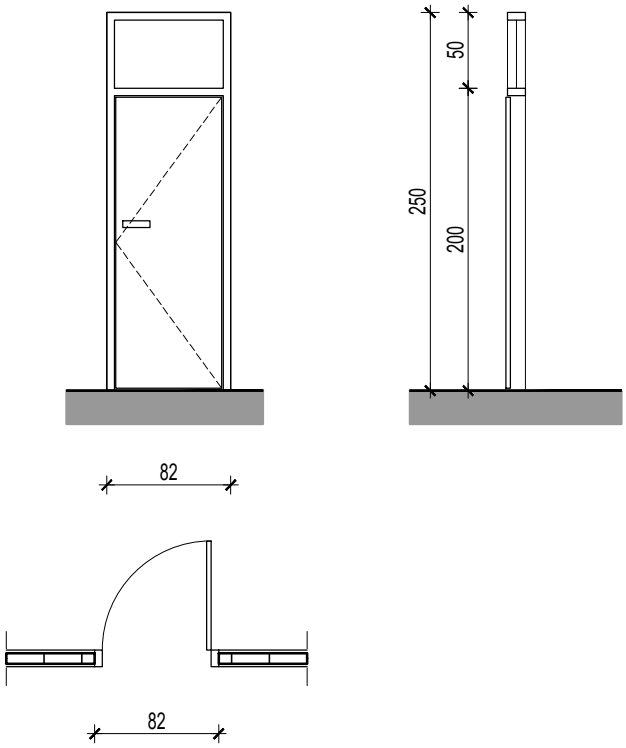

ОПИС: УНУТРАШЊИ ПОРТАЛ

Једнокрилна унутрашња столарија домаће производње.

Крила врата су састављена од рама од чамовине (минималних димензија 86x34мм) и испуне од екструдиране иверице са отворима (дебљине 34мм), обложених са обе стране фурнираним медијапаном дебљине 5-6мм. Крила врата су равна. Фурнир треба да је тониран бајцом по тон карти а затим лакиран транспаретним лаком без сјаја у најмање три слоја.

Ивице крила врата су без фалца.

Оквир врата (штокови) је од ламелираног дрвета (трослојне панел плоче пресвучене фурниром, дебљине 40-45мм). На штокове су уграђене дихт гуме. Покривне лајсне су штелујуће, од двослојних панел плоча дебљине 16мм.

Врата треба да задовоље следеће захтеве:

-Отпорност према вертикалном оптерећењу по СРПС ЕН 947 - минимално класа 2

-Отпорност на статичко увијање по СРПС ЕН 948 - минимално класа 2

-Отпорност на удар тврдим телом по СРПС ЕН 950 - минимално класа 2

-Отпорност на узастопно отварање и затварање по СРПС ЕН 12400 - минимално класа 3

Браве су стандардне, од поцинкованог челика (завршна обрада видљивог дела треба да је иста као завршна обрада квака и шарки), са цилиндрима са три кључа. Шарке су челичне са завршном обрадом по пројекту, минимално три комада по крилу. Кваке и украсне розетне за цилиндре су челичне, од нерђајућег челика. Завршна обрада металних делова граничника за врата треба да је иста као и осталог окова.

Шарке, браве, кваке, цилиндри, украсне розетне и граничници треба да су од произвођача „AGB“ или еквивалентно.

ЕТАЖА		ПОДРУМ	ПРИЗМ.	1.ПН/2.ПН	3.ПН/4.ПН	5.ПН/6.ПН	7.ПН/8.ПН	ТАВАН			УКУПНО:
КОМ:	ДЕСНА	/	1	/	/	/	/	/	.	.	1
	ЛЕВА	/	1	/	/	/	/	/	.	.	1

РАЗМЕРА: 1:50	**ПРОЈЕКАТ ЗА ИЗВОЂЕЊЕ**	свеска	
ДАТУМ: 03.2018.		лист	7

Пројектант: ГХВЦ студио, Београд	ОБЈЕКАТ: ДОМ "КАРАБУРМА"	Наручилац: **Установа, Геронтолошки центар Марије Бурсаћ 49, Београд**

зидарска мера	УНУТРАШЊА ДРВЕНА ЈЕДНОКРИЛНА ВРАТА	ПРОТИВПОЖАРНОСТ	ОЗНАКА 3B
82/200+60		.	

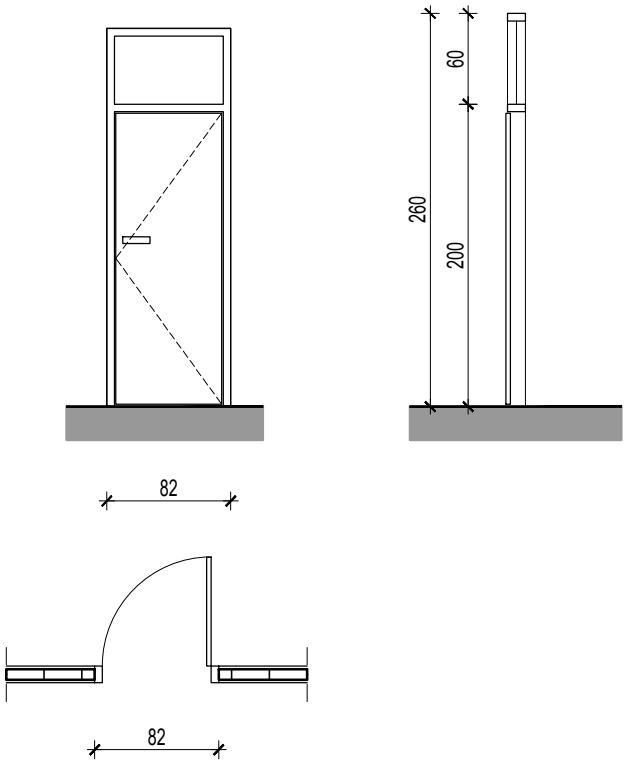

ОПИС: УНУТРАШЊИ ПОРТАЛ

Једнокрилна унутрашња столарија домаће производње.

Крила врата су састављена од рама од чамовине (минималних димензија 86x34мм) и испуне од екструдиране иверице са отворима (дебљине 34мм), обложених са обе стране фурнираним медијапаном дебљине 5-6мм. Крила врата су равна. Фурнир треба да је тониран бајцом по тон карти а затим лакиран транспаретним лаком без сјаја у најмање три слоја.

Ивице крила врата су без фалца.

Оквир врата (штокови) је од ламелираног дрвета (трослојне панел плоче пресвучене фурниром, дебљине 40-45мм). На штокове су уграђене дихт гуме. Покривне лајсне су штелујуће, од двослојних панел плоча дебљине 16мм.

Врата треба да задовоље следеће захтеве:

-Отпорност према вертикалном оптерећењу по СРПС ЕН 947 - минимално класа 2

-Отпорност на статичко увијање по СРПС ЕН 948 - минимално класа 2

-Отпорност на удар тврдим телом по СРПС ЕН 950 - минимално класа 2

-Отпорност на узастопно отварање и затварање по СРПС ЕН 12400 - минимално класа 3

Браве су стандардне, од поцинкованог челика (завршна обрада видљивог дела треба да је иста као завршна обрада квака и шарки), са цилиндрима са три кључа. Шарке су челичне са завршном обрадом по пројекту, минимално три комада по крилу. Кваке и украсне розетне за цилиндре су челичне, од нерђајућег челика. Завршна обрада металних делова граничника за врата треба да је иста као и осталог окова.

Шарке, браве, кваке, цилиндри, украсне розетне и граничници треба да су од произвођача „AGB“ или еквивалентно.

ЕТАЖА		ПОДРУМ	ПРИЗМ.	1.ПН/2.ПН	3.ПН/4.ПН	5.ПН/6.ПН	7.ПН/8.ПН	ТАВАН			УКУПНО:
КОМ:	ДЕСНА	/	/	/	/	/	/	/	.	.	/
	ЛЕВА	/	/	1	/	/	/	/	.	.	1

РАЗМЕРА: 1:50	**ПРОЈЕКАТ ЗА ИЗВОЂЕЊЕ**	свеска	
ДАТУМ: 03.2018.		лист	8

Пројектант: ГХВЦ студио, Београд	ОБЈЕКАТ: ДОМ "КАРАБУРМА"	Наручилац: **Установа, Геронтолошки центар Марије Бурсаћ 49, Београд**

зидарска мера	УНУТРАШЊА ДРВЕНА ЈЕДНОКРИЛНА ВРАТА	ПРОТИВПОЖАРНОСТ	ОЗНАКА 3Г
82/205		.	

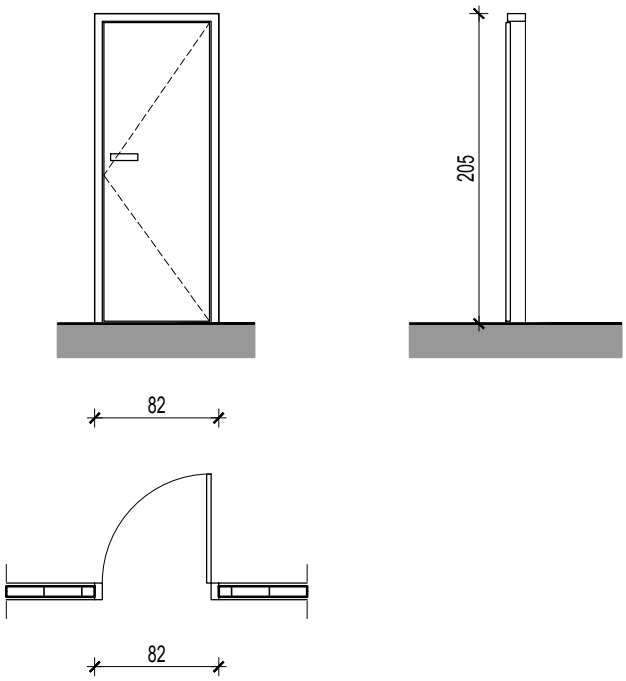

десна лева

ОПИС: УНУТРАШЊИ ПОРТАЛ

Једнокрилна унутрашња столарија домаће производње.
Крила врата су састављена од рама од чамовине (минималних димензија 86x34мм) и испуне од екструдиране иверице са отворима (дебљине 34мм), обложених са обе стране фурнираним медијапаном дебљине 5-6мм. Крила врата су равна. Фурнир треба да је тониран бајцом по тон карти а затим лакиран транспаретним лаком без сјаја у најмање три слоја.
Ивице крила врата су без фалца.
Оквир врата (штокови) је од ламелираног дрвета (трослојне панел плоче пресвучене фурниром, дебљине 40-45мм). На штокове су уграђене дихт гуме. Покривне лајсне су штелујуће, од двослојних панел плоча дебљине 16мм.
Врата треба да задовоље следеће захтеве:
-Отпорност према вертикалном оптерећењу по СРПС ЕН 947 - минимално класа 2
-Отпорност на статичко увијање по СРПС ЕН 948 - минимално класа 2
-Отпорност на удар тврдим телом по СРПС ЕН 950 - минимално класа 2
-Отпорност на узастопно отварање и затварање по СРПС ЕН 12400 - минимално класа 3
Браве су стандардне, од поцинкованог челика (завршна обрада видљивог дела треба да је иста као завршна обрада квака и шарки), са цилиндрима са три кључа. Шарке су челичне са завршном обрадом по пројекту, минимално три комада по крилу. Кваке и украсне розетне за цилиндре су челичне, од нерђајућег челика. Завршна обрада металних делова граничника за врата треба да је иста као и осталог окова.
Шарке, браве, кваке, цилиндри, украсне розетне и граничници треба да су од произвођача „AGB“ или еквивалентно.

ЕТАЖА		ПОДРУМ	ПРИЗМ.	1.ПН/2.ПН	3.ПН/4.ПН	5.ПН/6.ПН	7.ПН/8.ПН	ТАВАН			УКУПНО:
КОМ:	ДЕСНА	/	/	1	1	/	/	/	.	.	2
	ЛЕВА	/	/	2	2	2	1	/	.	.	7

РАЗМЕРА: 1:50	**ПРОЈЕКАТ ЗА ИЗВОЂЕЊЕ**	свеска	
ДАТУМ: 03.2018.		лист	9

Пројектант: ГХВЦ студио, Београд	ОБЈЕКАТ: ДОМ "КАРАБУРМА"	Наручилац: **Установа, Геронтолошки центар Марије Бурсаћ 49, Београд**

зидарска мера	УНУТРАШЊА ДРВЕНА ЈЕДНОКРИЛНА ВРАТА	ПРОТИВПОЖАРНОСТ	ОЗНАКА 3Д
82/205+40		.	

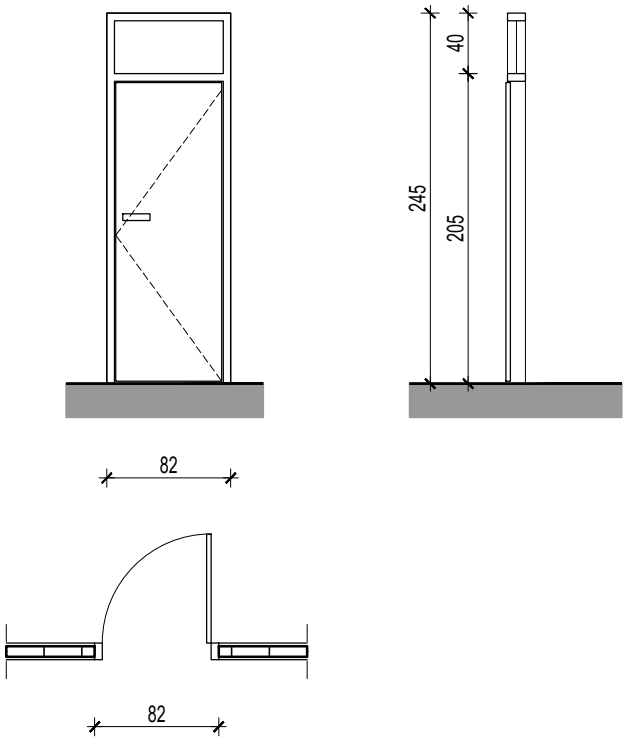

десна лева

ОПИС: УНУТРАШЊИ ПОРТАЛ

Једнокрилна унутрашња столарија домаће производње.

Крила врата су састављена од рама од чамовине (минималних димензија 86x34мм) и испуне од екструдиране иверице са отворима (дебљине 34мм), обложених са обе стране фурнираним медијапаном дебљине 5-6мм. Крила врата су равна. Фурнир треба да је тониран бајцом по тон карти а затим лакиран транспаретним лаком без сјаја у најмање три слоја.

Ивице крила врата су без фалца.

Оквир врата (штокови) је од ламелираног дрвета (трослојне панел плоче пресвучене фурниром, дебљине 40-45мм). На штокове су уграђене дихт гуме. Покривне лајсне су штелујуће, од двослојних панел плоча дебљине 16мм.

Врата треба да задовоље следеће захтеве:

-Отпорност према вертикалном оптерећењу по СРПС ЕН 947 - минимално класа 2

-Отпорност на статичко увијање по СРПС ЕН 948 - минимално класа 2

-Отпорност на удар тврдим телом по СРПС ЕН 950 - минимално класа 2

-Отпорност на узастопно отварање и затварање по СРПС ЕН 12400 - минимално класа 3

Браве су стандардне, од поцинкованог челика (завршна обрада видљивог дела треба да је иста као завршна обрада квака и шарки), са цилиндрима са три кључа. Шарке су челичне са завршном обрадом по пројекту, минимално три комада по крилу. Кваке и украсне розетне за цилиндре су челичне, од нерђајућег челика. Завршна обрада металних делова граничника за врата треба да је иста као и осталог окова.

Шарке, браве, кваке, цилиндри, украсне розетне и граничници треба да су од произвођача „AGB“ или еквивалентно.

ЕТАЖА		ПОДРУМ	ПРИЗМ.	1.ПН/2.ПН	3.ПН/4.ПН	5.ПН/6.ПН	7.ПН/8.ПН	ТАВАН			УКУПНО:
КОМ:	ДЕСНА	/	/	4	4	4	2	/	.	.	14
	ЛЕВА	/	/	4	4	4	2	/	.	.	14

РАЗМЕРА: 1:50	ПРОЈЕКАТ ЗА ИЗВОЂЕЊЕ	свеска	
ДАТУМ: 03.2018.		лист	10

Пројектант: ГХВЦ студио, Београд	ОБЈЕКАТ: ДОМ "КАРАБУРМА"	Наручилац: **Установа, Геронтолошки центар Марије Бурсаћ 49, Београд**

зидарска мера	УНУТРАШЊА ДРВЕНА ЈЕДНОКРИЛНА ВРАТА	ПРОТИВПОЖАРНОСТ	ОЗНАКА 3Ђ
85/200+60		.	

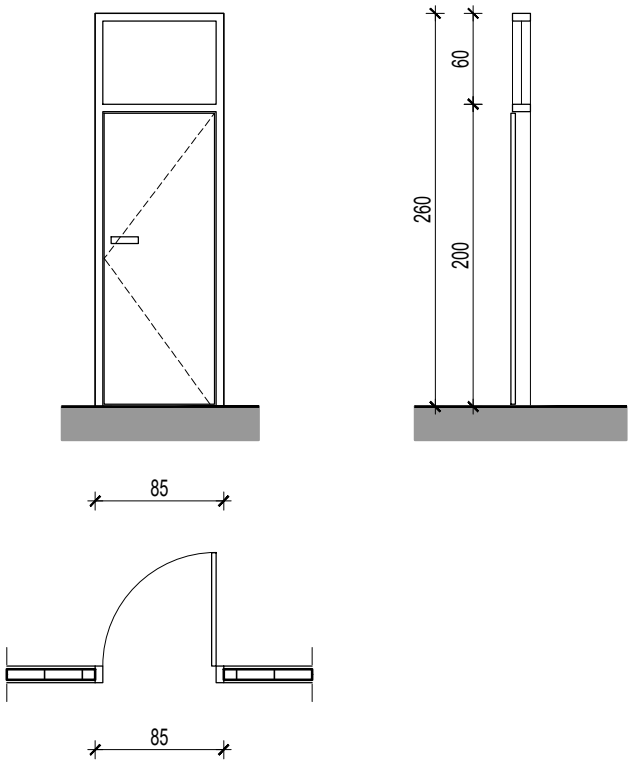

ОПИС: УНУТРАШЊИ ПОРТАЛ

Једнокрилна унутрашња столарија домаће производње.

Крила врата су састављена од рама од чамовине (минималних димензија 86x34мм) и испуне од екструдиране иверице са отворима (дебљине 34мм), обложених са обе стране фурнираним медијапаном дебљине 5-6мм. Крила врата су равна. Фурнир треба да је тониран бајцом по тон карти а затим лакиран транспаретним лаком без сјаја у најмање три слоја.

Ивице крила врата су без фалца.

Оквир врата (штокови) је од ламелираног дрвета (трослојне панел плоче пресвучене фурниром, дебљине 40-45мм). На штокове су уграђене дихт гуме. Покривне лајсне су штелујуће, од двослојних панел плоча дебљине 16мм.

Врата треба да задовоље следеће захтеве:

-Отпорност према вертикалном оптерећењу по СРПС ЕН 947 - минимално класа 2

-Отпорност на статичко увијање по СРПС ЕН 948 - минимално класа 2

-Отпорност на удар тврдим телом по СРПС ЕН 950 - минимално класа 2

-Отпорност на узастопно отварање и затварање по СРПС ЕН 12400 - минимално класа 3

Браве су стандардне, од поцинкованог челика (завршна обрада видљивог дела треба да је иста као завршна обрада квака и шарки), са цилиндрима са три кључа. Шарке су челичне са завршном обрадом по пројекту, минимално три комада по крилу. Кваке и украсне розетне за цилиндре су челичне, од нерђајућег челика. Завршна обрада металних делова граничника за врата треба да је иста као и осталог окова.

Шарке, браве, кваке, цилиндри, украсне розетне и граничници треба да су од произвођача „AGB“ или еквивалентно.

ЕТАЖА		ПОДРУМ	ПРИЗМ.	1.ПН/2.ПН	3.ПН/4.ПН	5.ПН/6.ПН	7.ПН/8.ПН	ТАВАН			УКУПНО:
КОМ:	ДЕСНА	/	/	1	/	/	/	/	.	.	1
	ЛЕВА	/	/	/	/	/	/	/	.	.	/

РАЗМЕРА: 1:50	**ПРОЈЕКАТ ЗА ИЗВОЂЕЊЕ**	свеска	
ДАТУМ: 03.2018.		лист	11

Пројектант: ГХВЦ студио, Београд	ОБЈЕКАТ: ДОМ "КАРАБУРМА"	Наручилац: **Установа, Геронтолошки центар Марије Бурсаћ 49, Београд**

зидарска мера	УНУТРАШЊА ДРВЕНА ЈЕДНОКРИЛНА ВРАТА	ПРОТИВПОЖАРНОСТ	ОЗНАКА 4
90/200+60		.	

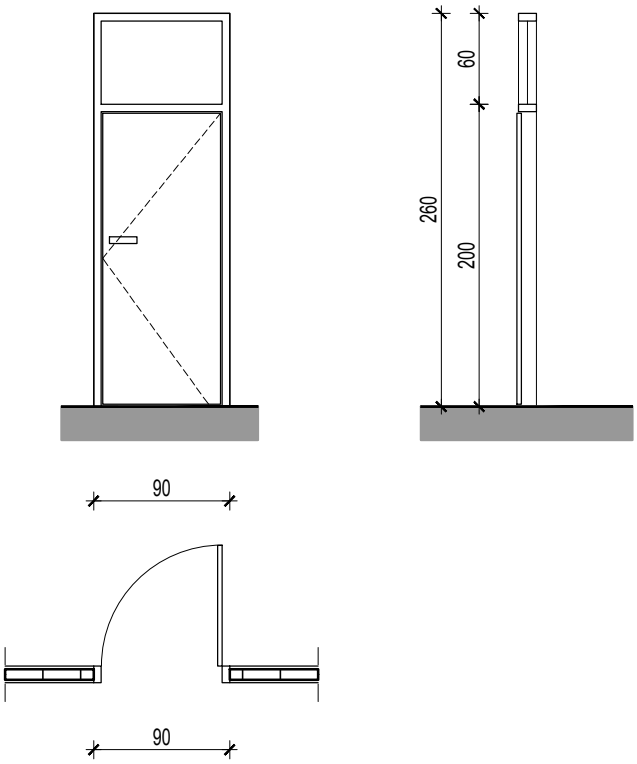

ОПИС: УНУТРАШЊИ ПОРТАЛ

Једнокрилна унутрашња столарија домаће производње.

Крила врата су састављена од рама од чамовине (минималних димензија 86x34мм) и испуне од екструдиране иверице са отворима (дебљине 34мм), обложених са обе стране фурнираним медијапаном дебљине 5-6мм. Крила врата су равна. Фурнир треба да је тониран бајцом по тон карти а затим лакиран транспаретним лаком без сјаја у најмање три слоја.

Ивице крила врата су без фалца.

Оквир врата (штокови) је од ламелираног дрвета (трослојне панел плоче пресвучене фурниром, дебљине 40-45мм). На штокове су уграђене дихт гуме. Покривне лајсне су штелујуће, од двослојних панел плоча дебљине 16мм.

Врата треба да задовоље следеће захтеве:

-Отпорност према вертикалном оптерећењу по СРПС ЕН 947 - минимално класа 2

-Отпорност на статичко увијање по СРПС ЕН 948 - минимално класа 2

-Отпорност на удар тврдим телом по СРПС ЕН 950 - минимално класа 2

-Отпорност на узастопно отварање и затварање по СРПС ЕН 12400 - минимално класа 3

Браве су стандардне, од поцинкованог челика (завршна обрада видљивог дела треба да је иста као завршна обрада квака и шарки), са цилиндрима са три кључа. Шарке су челичне са завршном обрадом по пројекту, минимално три комада по крилу. Кваке и украсне розетне за цилиндре су челичне, од нерђајућег челика. Завршна обрада металних делова граничника за врата треба да је иста као и осталог окова.

Шарке, браве, кваке, цилиндри, украсне розетне и граничници треба да су од произвођача „AGB“ или еквивалентно.

ЕТАЖА		ПОДРУМ	ПРИЗМ.	1.ПН/2.ПН	3.ПН/4.ПН	5.ПН/6.ПН	7.ПН/8.ПН	ТАВАН			УКУПНО:
КОМ:	ДЕСНА	/	/	1	/	/	/	/	.	.	1
	ЛЕВА	/	/	1	/	/	/	/	.	.	1

РАЗМЕРА: 1:50	**ПРОЈЕКАТ ЗА ИЗВОЂЕЊЕ**	свеска	
ДАТУМ: 03.2018.		лист	12

Пројектант: ГХВЦ студио, Београд	ОБЈЕКАТ: ДОМ "КАРАБУРМА"	Наручилац: **Установа, Геронтолошки центар Марије Бурсаћ 49, Београд**

зидарска мера	УНУТРАШЊА ДРВЕНА ЈЕДНОКРИЛНА ВРАТА	ПРОТИВПОЖАРНОСТ	ОЗНАКА 4A
90/205		.	

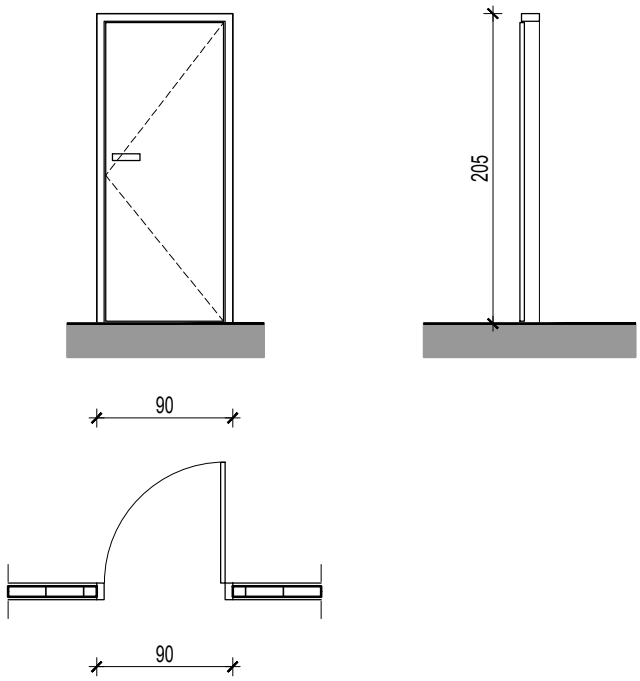

десна лева

ОПИС: УНУТРАШЊИ ПОРТАЛ

Једнокрилна унутрашња столарија домаће производње.

Крила врата су састављена од рама од чамовине (минималних димензија 86x34мм) и испуне од екструдиране иверице са отворима (дебљине 34мм), обложених са обе стране фурнираним медијапаном дебљине 5-6мм. Крила врата су равна. Фурнир треба да је тониран бајцом по тон карти а затим лакиран транспаретним лаком без сјаја у најмање три слоја.

Ивице крила врата су без фалца.

Оквир врата (штокови) је од ламелираног дрвета (трослојне панел плоче пресвучене фурниром, дебљине 40-45мм). На штокове су уграђене дихт гуме. Покривне лајсне су штелујуће, од двослојних панел плоча дебљине 16мм.

Врата треба да задовоље следеће захтеве:

-Отпорност према вертикалном оптерећењу по СРПС ЕН 947 - минимално класа 2

-Отпорност на статичко увијање по СРПС ЕН 948 - минимално класа 2

-Отпорност на удар тврдим телом по СРПС ЕН 950 - минимално класа 2

-Отпорност на узастопно отварање и затварање по СРПС ЕН 12400 - минимално класа 3

Браве су стандардне, од поцинкованог челика (завршна обрада видљивог дела треба да је иста као завршна обрада квака и шарки), са цилиндрима са три кључа. Шарке су челичне са завршном обрадом по пројекту, минимално три комада по крилу. Кваке и украсне розетне за цилиндре су челичне, од нерђајућег челика. Завршна обрада металних делова граничника за врата треба да је иста као и осталог окова.

Шарке, браве, кваке, цилиндри, украсне розетне и граничници треба да су од произвођача „AGB“ или еквивалентно.

ЕТАЖА		ПОДРУМ	ПРИЗМ.	1.ПН/2.ПН	3.ПН/4.ПН	5.ПН/6.ПН	7.ПН/8.ПН	ТАВАН			УКУПНО:
КОМ:	ДЕСНА	/	/	17	16	16	14	/	.	.	63
	ЛЕВА	/	/	7	8	7	5	/	.	.	27

РАЗМЕРА: 1:50	**ПРОЈЕКАТ ЗА ИЗВОЂЕЊЕ**	свеска	
ДАТУМ: 03.2018.		лист	13

Пројектант: ГХВЦ студио, Београд	ОБЈЕКАТ: ДОМ "КАРАБУРМА"	Наручилац: **Установа, Геронтолошки центар Марије Бурсаћ 49, Београд**

зидарска мера	УНУТРАШЊА ДРВЕНА ЈЕДНОКРИЛНА ВРАТА	ПРОТИВПОЖАРНОСТ	ОЗНАКА 4Б
92/200		.	

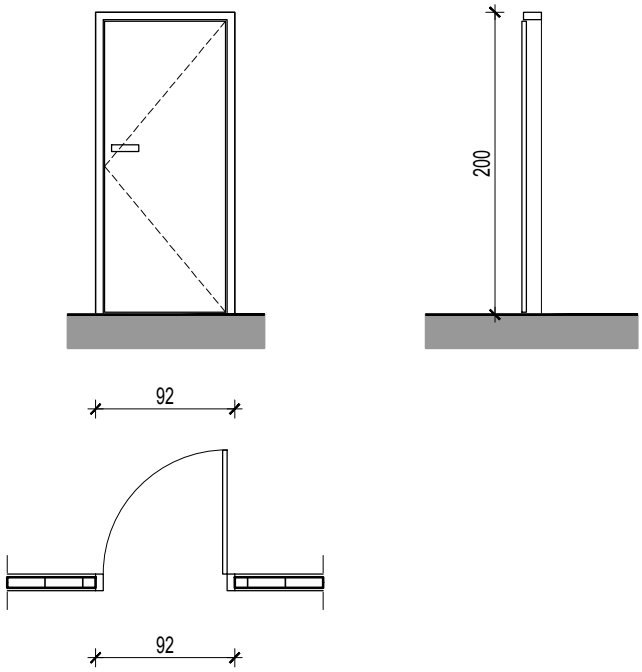

десна лева

ОПИС: УНУТРАШЊИ ПОРТАЛ

Једнокрилна унутрашња столарија домаће производње.

Крила врата су састављена од рама од чамовине (минималних димензија 86x34мм) и испуне од екструдиране иверице са отворима (дебљине 34мм), обложених са обе стране фурнираним медијапаном дебљине 5-6мм. Крила врата су равна. Фурнир треба да је тониран бајцом по тон карти а затим лакиран транспаретним лаком без сјаја у најмање три слоја.

Ивице крила врата су без фалца.

Оквир врата (штокови) је од ламелираног дрвета (трослојне панел плоче пресвучене фурниром, дебљине 40-45мм). На штокове су уграђене дихт гуме. Покривне лајсне су штелујуће, од двослојних панел плоча дебљине 16мм.

Врата треба да задовоље следеће захтеве:

-Отпорност према вертикалном оптерећењу по СРПС ЕН 947 - минимално класа 2

-Отпорност на статичко увијање по СРПС ЕН 948 - минимално класа 2

-Отпорност на удар тврдим телом по СРПС ЕН 950 - минимално класа 2

-Отпорност на узастопно отварање и затварање по СРПС ЕН 12400 - минимално класа 3

Браве су стандардне, од поцинкованог челика (завршна обрада видљивог дела треба да је иста као завршна обрада квака и шарки), са цилиндрима са три кључа. Шарке су челичне са завршном обрадом по пројекту, минимално три комада по крилу. Кваке и украсне розетне за цилиндре су челичне, од нерђајућег челика. Завршна обрада металних делова граничника за врата треба да је иста као и осталог окова.

Шарке, браве, кваке, цилиндри, украсне розетне и граничници треба да су од произвођача „AGB“ или еквивалентно.

ЕТАЖА		ПОДРУМ	ПРИЗМ.	1.ПН/2.ПН	3.ПН/4.ПН	5.ПН/6.ПН	7.ПН/8.ПН	ТАВАН			УКУПНО:
КОМ:	ДЕСНА	1	3	/	/	/	/	1	.	.	5
	ЛЕВА	2	/	/	/	/	1	/	.	.	3

РАЗМЕРА: 1:50	**ПРОЈЕКАТ ЗА ИЗВОЂЕЊЕ**	свеска	
ДАТУМ: 03.2018.		лист	14

Пројектант: ГХВЦ студио, Београд	ОБЈЕКАТ: ДОМ "КАРАБУРМА"		Наручилац: **Установа, Геронтолошки центар Марије Бурсаћ 49, Београд**
зидарска мера 100/205+35	УНУТРАШЊА ДРВЕНА ЈЕДНОКРИЛНА ВРАТА	ПРОТИВПОЖАРНОСТ .	ОЗНАКА 5

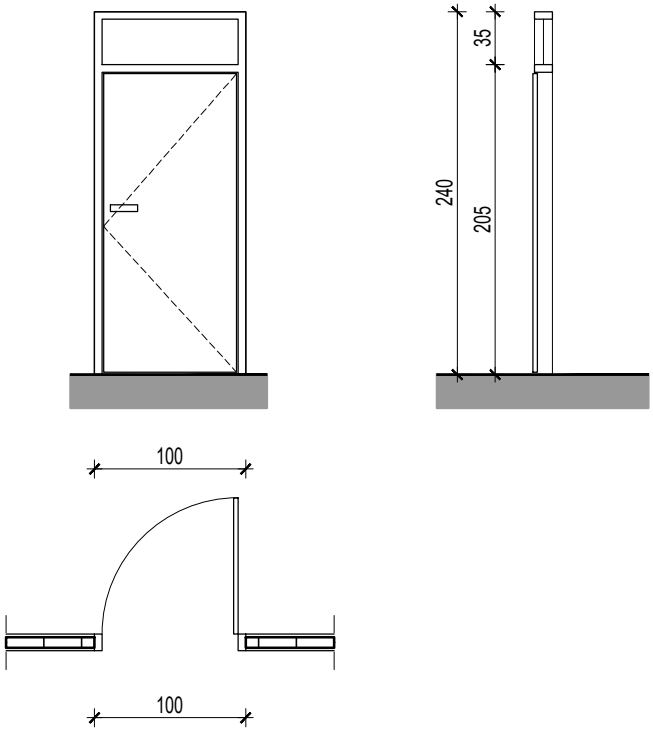

ОПИС: УНУТРАШЊИ ПОРТАЛ

Једнокрилна унутрашња столарија домаће производње.

Крила врата су састављена од рама од чамовине (минималних димензија 86x34мм) и испуне од екструдиране иверице са отворима (дебљине 34мм), обложених са обе стране фурнираним медијапаном дебљине 5-6мм. Крила врата су равна. Фурнир треба да је тониран бајцом по тон карти а затим лакиран транспаретним лаком без сјаја у најмање три слоја.

Ивице крила врата су без фалца.

Оквир врата (штокови) је од ламелираног дрвета (трослојне панел плоче пресвучене фурниром, дебљине 40-45мм). На штокове су уграђене дихт гуме. Покривне лајсне су штелујуће, од двослојних панел плоча дебљине 16мм.

Врата треба да задовоље следеће захтеве:

-Отпорност према вертикалном оптерећењу по СРПС ЕН 947 - минимално класа 2

-Отпорност на статичко увијање по СРПС ЕН 948 - минимално класа 2

-Отпорност на удар тврдим телом по СРПС ЕН 950 - минимално класа 2

-Отпорност на узастопно отварање и затварање по СРПС ЕН 12400 - минимално класа 3

Браве су стандардне, од поцинкованог челика (завршна обрада видљивог дела треба да је иста као завршна обрада квака и шарки), са цилиндрима са три кључа. Шарке су челичне са завршном обрадом по пројекту, минимално три комада по крилу. Кваке и украсне розетне за цилиндре су челичне, од нерђајућег челика. Завршна обрада металних делова граничника за врата треба да је иста као и осталог окова.

Шарке, браве, кваке, цилиндри, украсне розетне и граничници треба да су од произвођача „AGB“ или еквивалентно.

ЕТАЖА		ПОДРУМ	ПРИЗМ.	1.ПН/2.ПН	3.ПН/4.ПН	5.ПН/6.ПН	7.ПН/8.ПН	ТАВАН			УКУПНО:
КОМ:	ДЕСНА	/	/	1	1	1	1	/	.	.	4
	ЛЕВА	/	/	1	1	1	1	/	.	.	4

РАЗМЕРА: 1:50	**ПРОЈЕКАТ ЗА ИЗВОЂЕЊЕ**	свеска	
ДАТУМ: 03.2018.		лист	15

Пројектант: ГХВЦ студио, Београд	ОБЈЕКАТ: ДОМ "КАРАБУРМА"	Наручилац: **Установа, Геронтолошки центар Марије Бурсаћ 49, Београд**

зидарска мера	УНУТРАШЊА ДРВЕНА ЈЕДНОКРИЛНА ВРАТА	ПРОТИВПОЖАРНОСТ	ОЗНАКА 6
102/200		.	

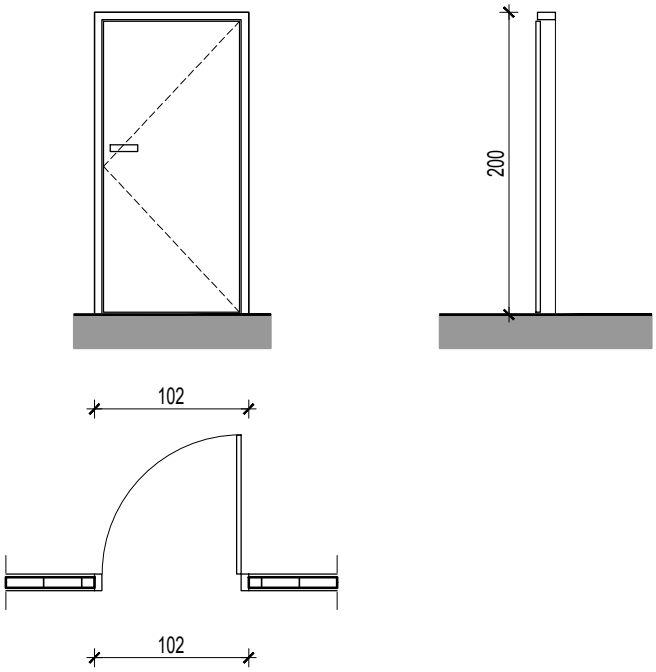

десна лева

ОПИС: УНУТРАШЊИ ПОРТАЛ

Једнокрилна унутрашња столарија домаће производње.
Крила врата су састављена од рама од чамовине (минималних димензија 86x34мм) и испуне од екструдиране иверице са отворима (дебљине 34мм), обложених са обе стране фурнираним медијапаном дебљине 5-6мм. Крила врата су равна. Фурнир треба да је тониран бајцом по тон карти а затим лакиран транспаретним лаком без сјаја у најмање три слоја.
Ивице крила врата су без фалца.
Оквир врата (штокови) је од ламелираног дрвета (трослојне панел плоче пресвучене фурниром, дебљине 40-45мм). На штокове су уграђене дихт гуме. Покривне лајсне су штелујуће, од двослојних панел плоча дебљине 16мм.
Врата треба да задовоље следеће захтеве:
-Отпорност према вертикалном оптерећењу по СРПС ЕН 947 - минимално класа 2
-Отпорност на статичко увијање по СРПС ЕН 948 - минимално класа 2
-Отпорност на удар тврдим телом по СРПС ЕН 950 - минимално класа 2
-Отпорност на узастопно отварање и затварање по СРПС ЕН 12400 - минимално класа 3
Браве су стандардне, од поцинкованог челика (завршна обрада видљивог дела треба да је иста као завршна обрада квака и шарки), са цилиндрима са три кључа. Шарке су челичне са завршном обрадом по пројекту, минимално три комада по крилу. Кваке и украсне розетне за цилиндре су челичне, од нерђајућег челика. Завршна обрада металних делова граничника за врата треба да је иста као и осталог окова.
Шарке, браве, кваке, цилиндри, украсне розетне и граничници треба да су од произвођача „AGB“ или еквивалентно.

ЕТАЖА		ПОДРУМ	ПРИЗМ.	1.ПН/2.ПН	3.ПН/4.ПН	5.ПН/6.ПН	7.ПН/8.ПН	ТАВАН			УКУПНО:
КОМ:	ДЕСНА	1	/	/	/	/	/	/	.	.	1
	ЛЕВА	/	/	/	/	/	/	/	.	.	/

РАЗМЕРА: 1:50	**ПРОЈЕКАТ ЗА ИЗВОЂЕЊЕ**	свеска	
ДАТУМ: 03.2018.		лист	16

Пројектант: ГХВЦ студио, Београд	ОБЈЕКАТ: ДОМ "КАРАБУРМА"	Наручилац: **Установа, Геронтолошки центар Марије Бурсаћ 49, Београд**

зидарска мера	УНУТРАШЊА ДРВЕНА ЈЕДНОКРИЛНА ВРАТА	ПРОТИВПОЖАРНОСТ	ОЗНАКА 7
120/200		.	

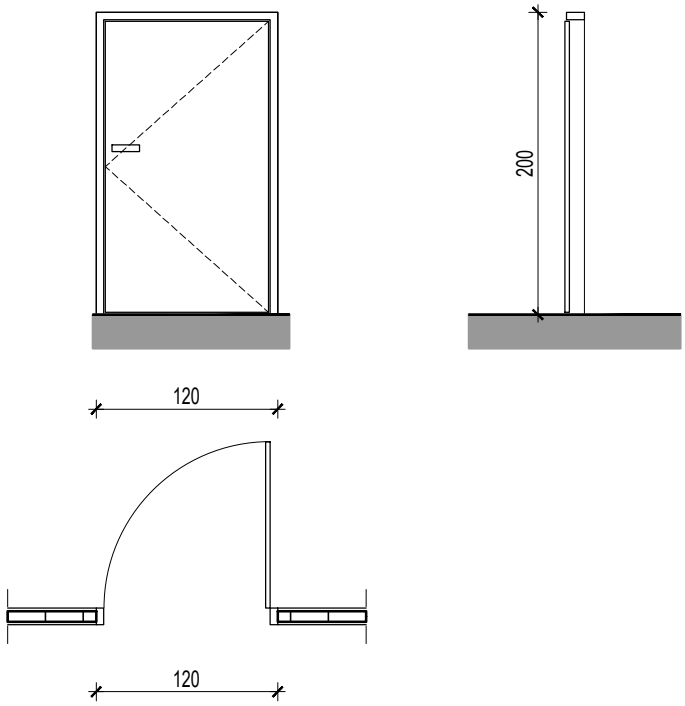

десна лева

ОПИС: УНУТРАШЊИ ПОРТАЛ

Једнокрилна унутрашња столарија домаће производње.

Крила врата су састављена од рама од чамовине (минималних димензија 86x34мм) и испуне од екструдиране иверице са отворима (дебљине 34мм), обложених са обе стране фурнираним медијапаном дебљине 5-6мм. Крила врата су равна. Фурнир треба да је тониран бајцом по тон карти а затим лакиран транспаретним лаком без сјаја у најмање три слоја.

Ивице крила врата су без фалца.

Оквир врата (штокови) је од ламелираног дрвета (трослојне панел плоче пресвучене фурниром, дебљине 40-45мм). На штокове су уграђене дихт гуме. Покривне лајсне су штелујуће, од двослојних панел плоча дебљине 16мм.

Врата треба да задовоље следеће захтеве:

-Отпорност према вертикалном оптерећењу по СРПС ЕН 947 - минимално класа 2

-Отпорност на статичко увијање по СРПС ЕН 948 - минимално класа 2

-Отпорност на удар тврдим телом по СРПС ЕН 950 - минимално класа 2

-Отпорност на узастопно отварање и затварање по СРПС ЕН 12400 - минимално класа 3

Браве су стандардне, од поцинкованог челика (завршна обрада видљивог дела треба да је иста као завршна обрада квака и шарки), са цилиндрима са три кључа. Шарке су челичне са завршном обрадом по пројекту, минимално три комада по крилу. Кваке и украсне розетне за цилиндре су челичне, од нерђајућег челика. Завршна обрада металних делова граничника за врата треба да је иста као и осталог окова.

Шарке, браве, кваке, цилиндри, украсне розетне и граничници треба да су од произвођача „AGB“ или еквивалентно.

ЕТАЖА		ПОДРУМ	ПРИЗМ.	1.ПН/2.ПН	3.ПН/4.ПН	5.ПН/6.ПН	7.ПН/8.ПН	ТАВАН			УКУПНО:
КОМ:	ДЕСНА	/	/	/	/	/	/	/	.	.	/
	ЛЕВА	/	1	/	/	/	/	/	.	.	1

РАЗМЕРА: 1:50	ПРОЈЕКАТ ЗА ИЗВОЂЕЊЕ	свеска	
ДАТУМ: 03.2018.		лист	17

Пројектант: ГХВЦ студио, Београд	ОБЈЕКАТ: ДОМ "КАРАБУРМА"	Наручилац: **Установа, Геронтолошки центар Марије Бурсаћ 49, Београд**

зидарска мера	УНУТРАШЊА ДРВЕНА ДВОКРИЛНА ВРАТА	ПРОТИВПОЖАРНОСТ	ОЗНАКА 8
130/200+50		.	

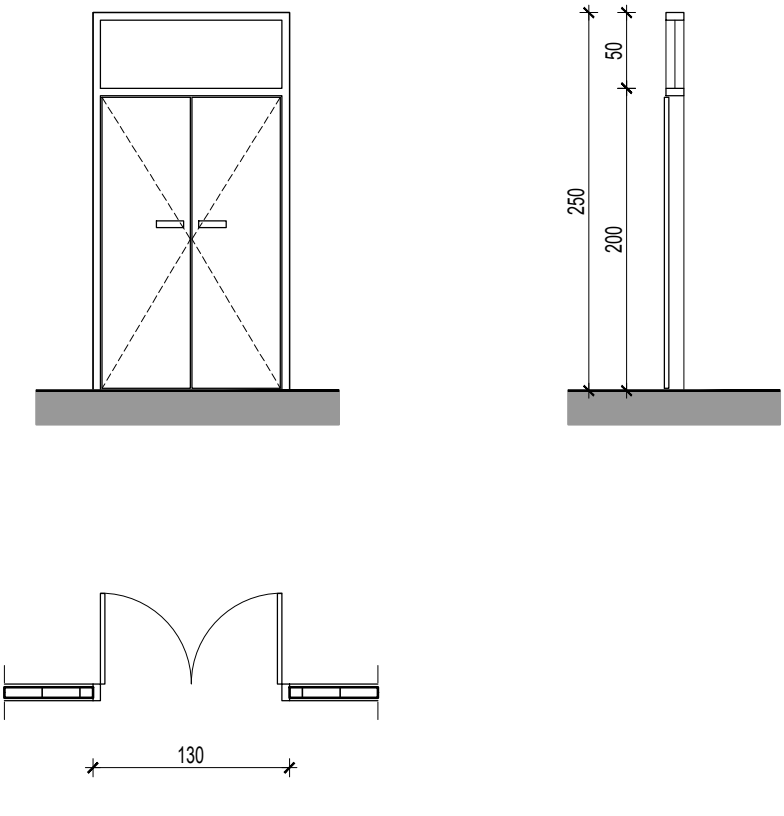

ОПИС: УНУТРАШЊИ ПОРТАЛ

Једнокрилна унутрашња столарија домаће производње.

Крила врата су састављена од рама од чамовине (минималних димензија 86x34мм) и испуне од екструдиране иверице са отворима (дебљине 34мм), обложених са обе стране фурнираним медијапаном дебљине 5-6мм. Крила врата су равна. Фурнир треба да је тониран бајцом по тон карти а затим лакиран транспаретним лаком без сјаја у најмање три слоја.

Ивице крила врата су без фалца.

Оквир врата (штокови) је од ламелираног дрвета (трослојне панел плоче пресвучене фурниром, дебљине 40-45мм). На штокове су уграђене дихт гуме. Покривне лајсне су штелујуће, од двослојних панел плоча дебљине 16мм.

Врата треба да задовоље следеће захтеве:

-Отпорност према вертикалном оптерећењу по СРПС ЕН 947 - минимално класа 2

-Отпорност на статичко увијање по СРПС ЕН 948 - минимално класа 2

-Отпорност на удар тврдим телом по СРПС ЕН 950 - минимално класа 2

-Отпорност на узастопно отварање и затварање по СРПС ЕН 12400 - минимално класа 3

Браве су стандардне, од поцинкованог челика (завршна обрада видљивог дела треба да је иста као завршна обрада квака и шарки), са цилиндрима са три кључа. Шарке су челичне са завршном обрадом по пројекту, минимално три комада по крилу. Кваке и украсне розетне за цилиндре су челичне, од нерђајућег челика. Завршна обрада металних делова граничника за врата треба да је иста као и осталог окова.

Шарке, браве, кваке, цилиндри, украсне розетне и граничници треба да су од произвођача „AGB“ или еквивалентно.

ЕТАЖА	ПОДРУМ	ПРИЗМ.	1.ПН/2.ПН	3.ПН/4.ПН	5.ПН/6.ПН	7.ПН/8.ПН	ТАВАН			УКУПНО:
КОМ:	/	2	/	/	/	/	/	.	.	2

РАЗМЕРА: 1:50	ПРОЈЕКАТ ЗА ИЗВОЂЕЊЕ	свеска	
ДАТУМ: 03.2018.		лист	18

Пројектант: ГХВЦ студио, Београд	ОБЈЕКАТ: ДОМ "КАРАБУРМА"		Наручилац: **Установа, Геронтолошки центар Марије Бурсаћ 49, Београд**
зидарска мера 142/200	УНУТРАШЊА ДРВЕНА ДВОКРИЛНА ВРАТА	ПРОТИВПОЖАРНОСТ .	ОЗНАКА 9

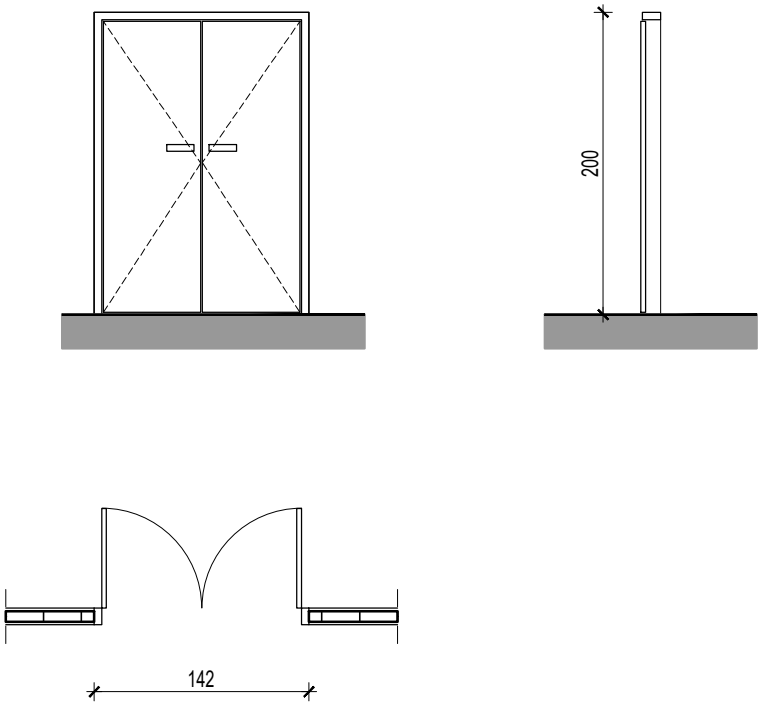

ОПИС: УНУТРАШЊИ ПОРТАЛ

Једнокрилна унутрашња столарија домаће производње.
Крила врата су састављена од рама од чамовине (минималних димензија 86x34мм) и испуне од екструдиране иверице са отворима (дебљине 34мм), обложених са обе стране фурнираним медијапаном дебљине 5-6мм. Крила врата су равна. Фурнир треба да је тониран бајцом по тон карти а затим лакиран транспаретним лаком без сјаја у најмање три слоја.
Ивице крила врата су без фалца.
Оквир врата (штокови) је од ламелираног дрвета (трослојне панел плоче пресвучене фурниром, дебљине 40-45мм). На штокове су уграђене дихт гуме. Покривне лајсне су штелујуће, од двослојних панел плоча дебљине 16мм.
Врата треба да задовоље следеће захтеве:
-Отпорност према вертикалном оптерећењу по СРПС ЕН 947 - минимално класа 2
-Отпорност на статичко увијање по СРПС ЕН 948 - минимално класа 2
-Отпорност на удар тврдим телом по СРПС ЕН 950 - минимално класа 2
-Отпорност на узастопно отварање и затварање по СРПС ЕН 12400 - минимално класа 3
Браве су стандардне, од поцинкованог челика (завршна обрада видљивог дела треба да је иста као завршна обрада квака и шарки), са цилиндрима са три кључа. Шарке су челичне са завршном обрадом по пројекту, минимално три комада по крилу. Кваке и украсне розетне за цилиндре су челичне, од нерђајућег челика. Завршна обрада металних делова граничника за врата треба да је иста као и осталог окова.
Шарке, браве, кваке, цилиндри, украсне розетне и граничници треба да су од произвођача „AGB“ или еквивалентно.

ЕТАЖА	ПОДРУМ	ПРИЗМ.	1.ПН/2.ПН	3.ПН/4.ПН	5.ПН/6.ПН	7.ПН/8.ПН	ТАВАН			УКУПНО:
КОМ:	/	3	/	/	/	/	/	.	.	3

РАЗМЕРА: 1:50	ПРОЈЕКАТ ЗА ИЗВОЂЕЊЕ	свеска	
ДАТУМ: 03.2018.		лист	19

Пројектант: ГХВЦ студио, Београд	ОБЈЕКАТ: ДОМ "КАРАБУРМА"		Наручилац: **Установа, Геронтолошки центар Марије Бурсаћ 49, Београд**
зидарска мера 142/205	УНУТРАШЊИ ДРВЕНИ ДВОКРИЛНИ ПОРТАЛ	ПРОТИВПОЖАРНОСТ .	ОЗНАКА 9A

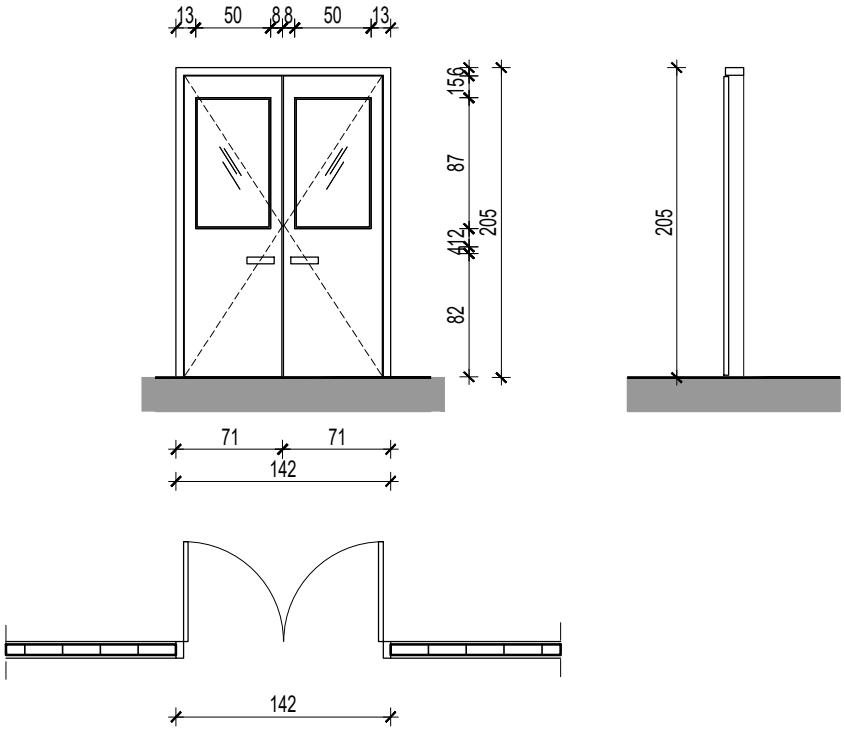

ОПИС: УНУТРАШЊИ ПОРТАЛ

Двокрилна унутрашња столарија домаће производње.

Крила врата су састављена од рама од чамовине (минималних димензија 86x34мм) и испуне од екструдиране иверице са отворима (дебљине 34мм), обложених са обе стране фурнираним медијапаном дебљине 5-6мм.Крила на својој површини имају прозирно стаклено поље у свему према графичкој документацији. Фурнир треба да је тониран бајцом по тон карти а затим лакиран транспаретним лаком без сјаја у најмање три слоја.

Ивице крила врата су без фалца.

Оквир врата (штокови) је од ламелираног дрвета (трослојне панел плоче пресвучене фурниром, дебљине 40-45мм). На штокове су уграђене дихт гуме. Покривне лајсне су штелујуће, од двослојних панел плоча дебљине 16мм.

Врата треба да задовоље следеће захтеве:

-Отпорност према вертикалном оптерећењу по СРПС ЕН 947 - минимално класа 2

-Отпорност на статичко увијање по СРПС ЕН 948 - минимално класа 2

-Отпорност на удар тврдим телом по СРПС ЕН 950 - минимално класа 2

-Отпорност на узастопно отварање и затварање по СРПС ЕН 12400 - минимално класа 3

Браве су стандардне, од поцинкованог челика (завршна обрада видљивог дела треба да је иста као завршна обрада квака и шарки), са цилиндрима са три кључа. Шарке су челичне са завршном обрадом по пројекту, минимално три комада по крилу. Кваке и украсне розетне за цилиндре су челичне, од нерђајућег челика. Завршна обрада металних делова граничника за врата треба да је иста као и осталог окова.

Шарке, браве, кваке, цилиндри, украсне розетне и граничници треба да су од произвођача „AGB“ или еквивалентно.

ЕТАЖА	ПОДРУМ	ПРИЗМ.	1.ПН/2.ПН	3.ПН/4.ПН	5.ПН/6.ПН	7.ПН/8.ПН	ТАВАН			УКУПНО:
КОМ:	/	/	1	1	1	1	/	.	.	4

РАЗМЕРА: 1:50	**ПРОЈЕКАТ ЗА ИЗВОЂЕЊЕ**	свеска	
ДАТУМ: 03. 2018.		лист	20